Il gancio fisso per coperture in tegole piatte

Tetto a falda con copertura in tegole piatte

Dettaglio: Gancio GTP

VERSIONI

- gancio in acciaio inossidabile X5CrNi 18-10 secondo EN 10088-2:2005
- bulloneria in acciaio inossidabile classe A2-70 secondo EN ISO 3506-1/2;2010

CERTIFICAZIONI

TÜVRheinland CERTIFIED

VANTAGGI

- Completo: gli accessori di collegamento ai profili Solar sono inclusi nella confezione.
- Adattabile: la piastra di base con fori Ø9 mm in asse è idonea per il fissaggio su travi portanti in legno.

APPLICAZIONI

Idoneo per:
Sistema Tetto a falda con ganci, manto di copertura in tegole piatte, con:

- Profilo Solar-light

FUNZIONAMENTO

- Definire l'interasse dei ganci in funzione dei carichi neve e vento della zona di installazione dell'impianto.
- Individuare la posizione dei ganci in funzione della struttura portante e del layout dell'impianto.
- Sollevare la tegola e fissare il gancio mediante l'apposito ancoraggio determinato in funzione della tipologia e stratigrafia del supporto.

DATI TECNICI

Gancio fisso tegola piatta **GTP A2**

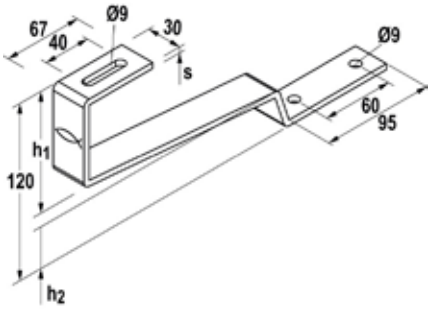

Prodotto	Art. n°	Peso W [kg]	Spessore s [mm]	Altezza totale H [mm]	Altezza sopra tegola h_1 [mm]	Altezza sotto tegola h_2 [mm]	Carico raccomandato a compressione $F_{\perp}$ [kN]	Chiave di serraggio ⬡ SW	Coppia di serraggio T_{inst} [Nm]	Confezione [pz]	Prezzo 1 pz. [pz]	Codice EAN
GTP A2	**071199** 1)	0,50	5	120	73	30	0,80	13	10	10	11,61	8001132711996

1) Contenuto della confezione: 10 ganci GTP A2, 10 viti TE SKS M 8 x 20 A2, 10 rosette U M 8 x 20 A2, 10 dadi esagonali MU M 8 A2.