Elementi di connessione - Staffa regolabile VB in acciaio inossidabile A2

Montaggio di tubazione acque di scarico

APPLICAZIONI

- Elemento per il montaggio di profili FUS con angolo variabile da 45° a 90°.
- Realizzazione di controventi per strutture resistenti al sisma, nel piano e fuori piano.
- Idoneo per applicazioni all'esterno in atmosfere industriali o in situazioni con elevata produzione di condensa.

VANTAGGI/BENEFICI

- La geometria della staffa regolabile VB consente il fissaggio dei profilati per il montaggio con angolazioni comprese tra 45° e 90°.
- I fori nella piastra di base consentono il fissaggio diretto a parete, a soffitto, o su un profilato.

PROPRIETÀ

- **Materiale:** Acciaio inossidabile A2 AISI 304

DATI TECNICI

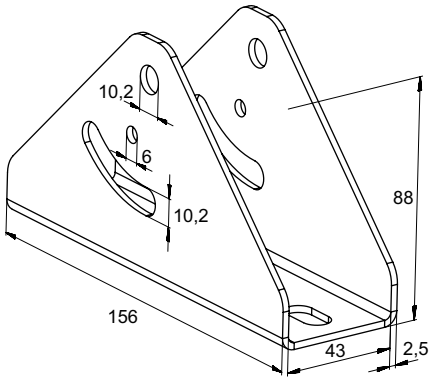

Staffa regolabile **VB**

Prodotto	Art. n°	Asole L x s [mm]	Confezione [pz]		
VB A2	**571438**	13 x 20	4		
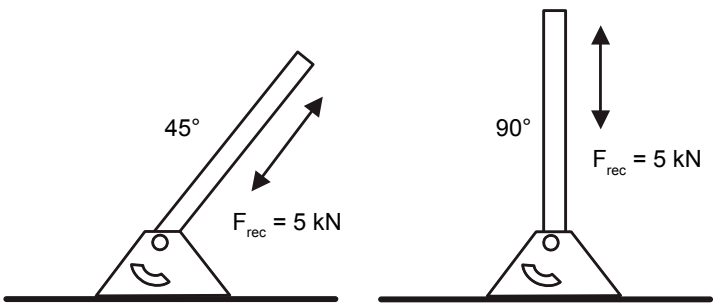
CARICHI