Il gancio fisso per coperture in tegole

Tetto a falda con manto di copertura in tegole

Dettaglio: Gancio GT

VERSIONI

- gancio in acciaio inossidabile X5CrNi 18-10 secondo EN 10088-2:2005
- bulloneria in acciaio inoossidabile classe A2-70 secondo EN ISO 3506-1/2;2010

CERTIFICAZIONI

TÜVRheinland CERTIFIED

VANTAGGI

- Completo: gli accessori di collegamento ai profili Solar sono inclusi nella confezione.
- Adattabile: la piastra di base allargata con fori Ø 9 mm facilita il collegamento con la struttura portante di supporto.
- Flessibile: i ganci GT sono disponibili in due altezze (130 e 150 mm) per la piena compatibilità con tutti i tipi di tegola e con gli interassi della struttura portante.

APPLICAZIONI

Idoneo per:
Sistema Tetto a falda con ganci, manto di copertura in tegole, con:

- Profilo Solar-light (ganci GT - 5 mm)

FUNZIONAMENTO

- Definire l'interasse dei ganci in funzione dei carichi neve e vento della zona di installazione dell'impianto.
- Individuare la posizione dei ganci in funzione della struttura portante e del layout dell'impianto.
- Sollevare la tegola e fissare il gancio mediante l'apposito ancoraggio determinato in funzione della tipologia e stratigrafia del supporto.

DATI TECNICI

Gancio tegola fisso **GT A2**

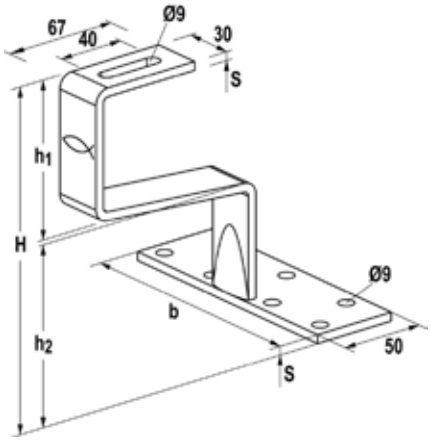

Prodotto	Art. n°	Peso W [kg]	Spessore s [mm]	Altezza totale H [mm]	Altezza sopra tegola h_1 [mm]	Altezza sotto tegola h_2 [mm]	Carico raccomandato a compressione $F_{\perp}$ [kN]	Chiave di serraggio ⬡ SW	Coppia di serraggio T_{inst} [Nm]	Confezione [pz]		Codice EAN
GT 130 A2 - 5 mm	**071198** 1)	0,57	5	130	75	43	0,80	13	10	10		8001132711989
GT 150 A2 - 5 mm	**571136** 1)	0,60	5	150	75	68	0,80	13	10	10		8001132711361

1) Contenuto 1 confezione: 10 ganci GT A2, 10 viti TE SKS M 8 x 20 A2, 10 rosette U M 8 x 20 A2, 10 dadi esagonali MU M 8 A2.