Tubazione sostenuta con elemento di scorrimento

CERTIFICAZIONI

APPLICAZIONI

- Slitta di scorrimento per assorbire le dilatazioni della tubazione.

VANTAGGI/BENEFICI

- La slitta di scorrimento con due punti di bloccaggio impedisce lo scivolamento del tubo.
- La slitta si blocca automaticamente a fine corsa.
- Utilizzabile in linee orizzontali, sospese e verticali.
- La ridotta altezza della slitta di scorrimento consente una installazione salvaspazio.

PROPRIETÀ

- **Materiale:** Acciaio DD11 (materiale n° 1.0332) secondo DIN EN 10111 / PA GF 20
- **Zincatura:** Zincatura a freddo, min 5 µm
- **Fattore di attrito statico:** 0,25 - 0,30
- **Fattore di attrito dinamico:** 0,16 - 0,18
- **Range di temperatura:** -40 °C ÷ +100 °C

DATI TECNICI

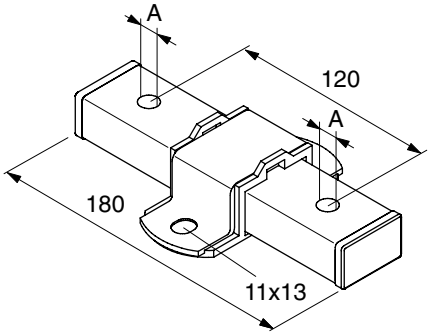

SBS M10

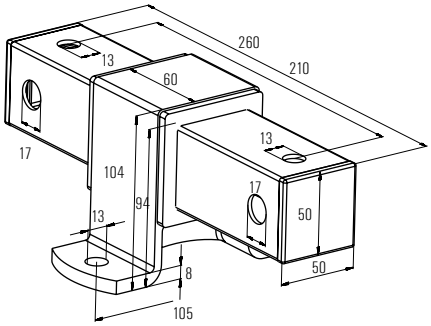

SBS M12/M16

Prodotto	Art. n°	Fire test report	Filettatura A	Confezione [pz]
SBS M 10	**079686** 1)	**X**	M 10	8
SBS 12/16	**047726** 1)	**X**	M 12 / M 16	1

1) Prodotto disponibile su richiesta. Tempi di consegna da concordare con il personale fischer.

CARICHI

Prodotto	Art. n°	Massima distanza raccomandata tra tubo e slitta [mm]	Distanza di scorrimento [mm]	Carico max. statico consigliato (sospeso) N_{racc} [kN]	Carico max. statico consigliato (in posizione verticale) N_{racc} [kN]
SBS M 10	**079686**	70	55	1.50	1.50
SBS 12/16	**047726**	140	125	7.80	7.80