Elementi di connessione - Staffa di collegamento ad angolo variabile per barre filettate VA

APPLICAZIONI

- Pendinature con angolo variabile.
- Realizzazione di controventi per installazioni sismiche.

VANTAGGI/BENEFICI

- Lo snodo sulla staffa consente di realizzare collegamenti diagonali nel piano e fuori piano con inclinazioni comprese tra 0-180°.
- La versatilità della connessione consente la realizzazione di controventature anche su pendinature già installate.

PROPRIETÀ

- **Materiale:** Acciaio DX51 secondo DIN EN 10111
- **Zincatura:** Zincatura a freddo, min 5 µm

DATI TECNICI

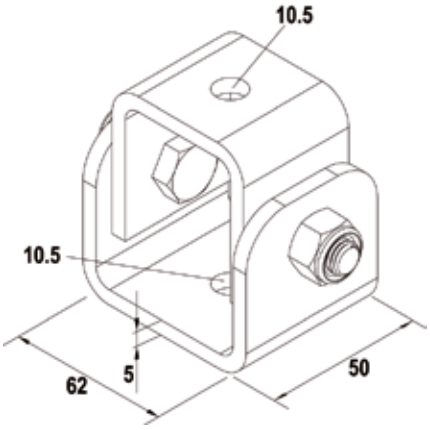

VA

Prodotto	Art. n°	Foro d [mm]	Confezione [pz]		
VA	**530679** 1)	10,5	10		

1) Prodotto disponibile su richiesta. Tempi di consegna da concordare con il personale fischer.