Elementi di connessione - Staffa pivottante regolabile PVB

Installazione su mensola

APPLICAZIONI

- Realizzazioni di controventi per l'irrigidimento dei telai nel piano e fuori piano.

VANTAGGI/BENEFICI

- I fori negli elementi di connessione li rendono compatibili con il dado a innesto rapido PFCN.
- Collegamento veolce ai profili FUS senza dover forare il binario.
- Inclinazione variabile da 0 a 180°.

PROPRIETÀ

- **Materiale:** acciaio DD11 secondo DIN EN 10111
- **Zincatura:** zincatura a freddo secondo DIN 50979

DATI TECNICI

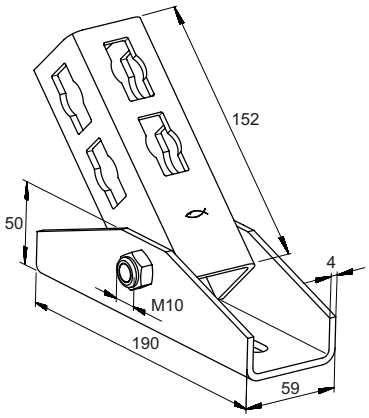

Staffa pivottante regolabile **PVB**

Prodotto	Art. n°	Spessore s [mm]	Regolazione [°]	Confezione [pz]		
PVB	**534960**	4	0-180	5		

CARICHI

Vedere Bullone preassemblato PFCN