Elementi di connessione - Staffe piane PFFF

Montaggio di tubazione acque di scarico

APPLICAZIONI

- Elementi di connessione per l'assemblaggio o il collegamento di strutture con binari FUS per il sistema pre-assemblato.

VANTAGGI/BENEFICI

- I fori nell'elemento di connessione lo rendono compatibile con il dado a innesto rapido PFCN.

PROPRIETÀ

- **Materiale:** acciaio DD11 secondo DIN EN 10111
- **Zincatura:** zincatura a freddo secondo DIN 50979, min. 8 µm

DATI TECNICI

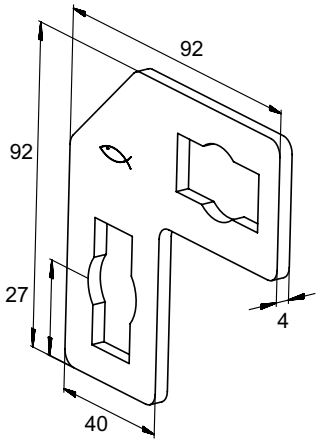

PFFF 2L

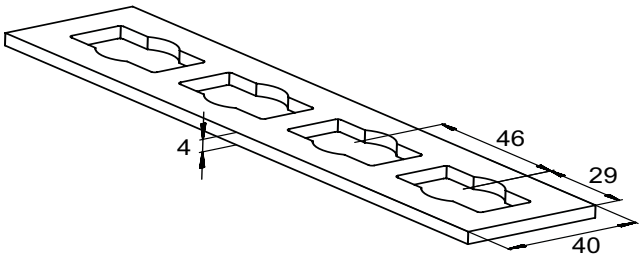

PFFF 4I

Prodotto	Art. n°	Spessore s [mm]	Confezione [pz]		
PFFF 2L	**533745**	4	20		
PFFF 4I	**535268**	4	25		

CARICHI

Vedere Bullone preassemblato PFCN