Elementi di connessione - Mensole di collegamento universali PUWS

Strutture a telaio 3D

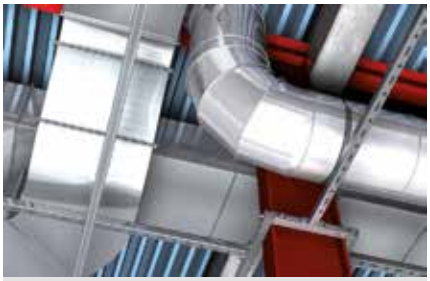

Strutture di supporto per sistemi di ventilazione

APPLICAZIONI

- Mensole angolari universali per il rinforzo di strutture a telaio per il sistema pre-assemblato.

VANTAGGI/BENEFICI

- La mensola di collegamento universale per la connessione di profilati FUS fornisce alla struttura di supporto un'elevata stabilità e sicurezza (si consiglia di utilizzarla in coppia).

PROPRIETÀ

- **Materiale:** acciaio DD11 secondo DIN EN 10111
- **Zincatura:** zincatura a freddo secondo DIN 50979, min. 8 µm

DATI TECNICI

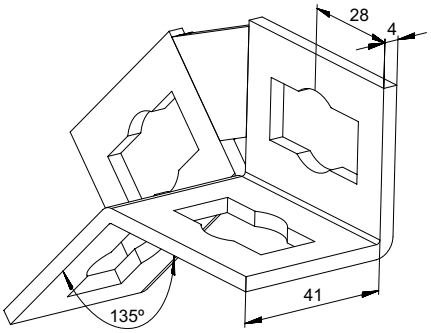

PUWS 2 x 2/135°

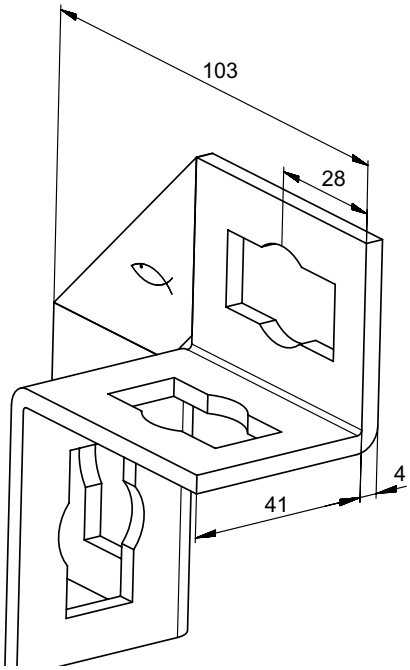

PUWS 2 x 2

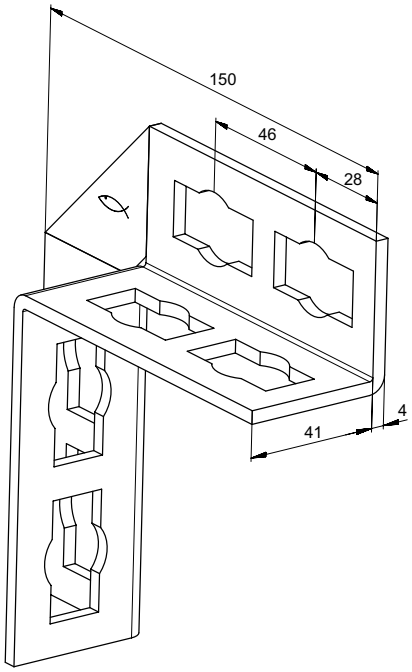

PUWS 4 x 4

Prodotto	Art. n°	Confezione [pz]			
PUWS 2 x 2/135°	**533731**	10			
PUWS 2 x 2	**533733**	10			
PUWS 4 x 4	**533734** 1)	8			

1) Prodotto disponibile su richiesta. Tempi di consegna da concordare con il personale fischer.

CARICHI

Vedere Bullone preassemblato PFCN