La mensola a sella pre-assemblata SF 31

Installazione di profilo a muro

Installazione con profilo a sbalzo

APPLICAZIONI

- Elementi per la costruzione permanente di connessioni tra binari e strutture portanti di edifici per il sistema pre-assemblato FLS.

VANTAGGI/BENEFICI

- Il dado pre-assemblato sulla mensola consente di ridurre il numero di articoli e permette un risparmio nel tempo di installazione.
- La geometria della molla del dado FSM Clix M si innesta perfettamente all'interno del profilo permettendo così un facile e sicuro aggiustamento in fase di installazione.
- La forma avvolgente della mensola a sella SF consente un'installazione rapida inserendo il profilo FLS al suo interno.
- La robustezza della mensola a sella SF 31 garantisce una presa sicura sui profili e elevati valori di caricabilità.

PROPRIETÀ

- **Materiale sella:** Acciaio E295 (materiale n° 1.0050) secondo DIN EN 10025-2
- **Materiale dado a martello:** Acciaio S420MC (materiale n° 1.0980) secondo DIN EN 10149-2
- **Materiale piastra superiore:** Acciaio S235JR+CR (materiale n° 1.0037) secondo DIN 1652
- **Materiale bullone testa esagonale:** Acciaio min. 4.6 (DIN EN ISO 898-1)
- **Materiale gabbia di plastica:** polipropilene PP, articolo 11400, Colore nero
- **Zincatura:** Zincatura a freddo, min. 5 µm, bullone eagonale min. 3 µm acc. DIN EN ISO 4042

DATI TECNICI

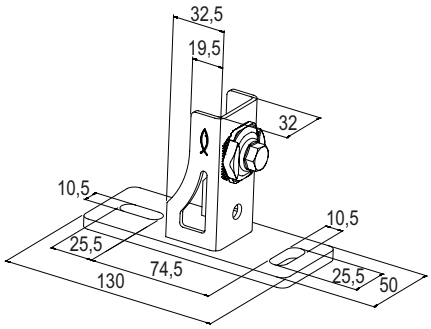

Prodotto	Art. n°	Filettatura A	Chiave di serraggio ⬡ SW [mm]	Confezione [pz]
SF 31	**538665**	M 8	13	10

CARICHI

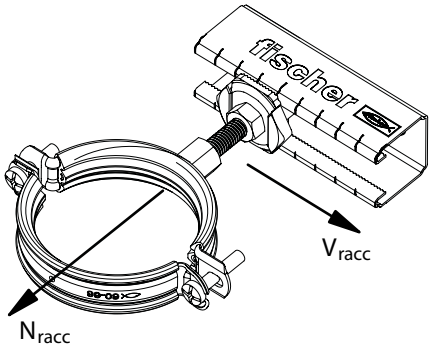

Prodotto	Art. n°	Carico a trazione raccomandato max per FLS 17/1.0 e FLS 30/1.0 N_{racc} [kN]	Carico a trazione raccomandato max per FLS 37/1.2 N_{racc} [kN]	Carico a taglio raccomandato max V_{racc} [kN]	Coppia di serraggio T_{inst} [Nm]
SF 31	**538665**	1.5	2.0	1.0	10