Piastre di connessione piane tra viti doppia filettatura STSR o STSI e profili Solar

Tetto a falda con lamiera ondulata

Dettaglio: Staffa SSP

VERSIONI

- piastra in acciaio inossidabile X5CrNi 18-10 (A2) secondo EN 10088-2:2014
- staffa di collegamento XC in lega di alluminio AW 6063 T6 secondo EN 755-2:2013
- bulloneria in acciaio inossidabile A2-70 secondo EN ISO 3506-1/2:2009

VANTAGGI

- Regolabile: il foro asolato permette l'aggiustamento dell'installazione in fase di montaggio.
- Completo: la staffa piana SSP SPEED è fornita preassemblata con la staffa di collegamento XC, vite SKS M 8 x 20 e dado flangiato MU F M 8.
- Comodo: la staffa di collegamento XC pre-montata sulla staffa piana SSP SPEED facilita il pre-posizionamento del profilo.
- Veloce: installazione rapida attraverso il serraggio di una sola vite.
- Fissaggio sicuro: l'ampia superficie di contatto della staffa di collegamento XC incrementa la capacità portante del collegamento.

APPLICAZIONI

Idonea per:
- Sistema Copertura in lastre ondulate
- Sistema Strutture speciali

Per il collegamento con:
- Profilo Solar-mid
- Profilo Solar-fish

FUNZIONAMENTO

- Inserire la staffa piana SSP tra i due dadi della vite doppia filettatura STSR/STSI e serrare gli stessi.
- Collegare il profilo Solar alla staffa piana SSP attraverso il foro asolato utilizzando vite SKS M 8 e dado flangiato MU F M 8.
- Utilizzare la coppia di dadi della vite doppia filettatura STSR/STSI per regolare la posizione della staffa piana SSP

DATI TECNICI

Staffa di collegamento piana **SSP A2**

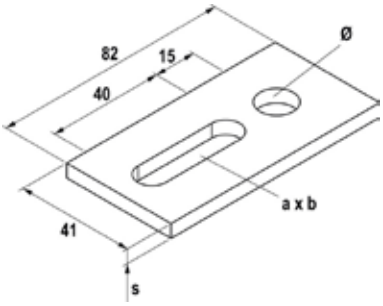

Prodotto	Art. n°	Peso W [g]	Spessore s [mm]	Dimensione foro Ø [mm]	Dimensioni foro asolato a x b [mm]	Adatto per	Confezione [pz]	Prezzo 1 pz. [€]	Codice EAN
SSP 10 A2	**071205**	55	5	11	11 x 40	STSR M 10, STSI M 10	25	3,81	8001132712054
SSP 12 A2	**071206**	55	5	13	11 x 40	STSR M 12	25	3,47	8001132712061

DATI TECNICI

Staffa di collegamento piana preassemblata
SSP SPEED A2

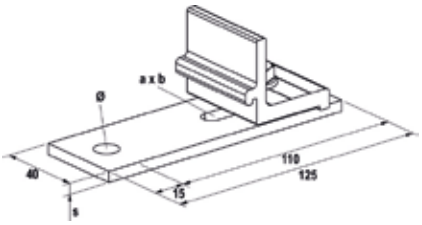

Prodotto	Art. n°	Peso W [g]	Spessore s [mm]	Dimensione foro Ø [mm]	Dimensioni foro asolato a x b [mm]	Adatto per	Confezione [pz]	Prezzo 1 pz. [€]	Codice EAN
SSP 10 SPEED	**522672**	95	5	11	9 x 50	STSR M 10, STSI M 10	10	4,99	8001132031698
SSP 12 SPEED	**522673**	95	5	13	9 x 50	STSR M 12	10	5,09	8001132031735

ACCESSORI

Vite testa esagonale **SKS A2**

Vite testa a martello **RHS A2**

Dado flangiato **MU F A2**

Prodotto	Art. n°	Filettatura metrica M	Lunghezza l [mm]	Chiave di serraggio ⬡ SW	Confezione [pz]	Prezzo 1 pz. [€]	Codice EAN
SKS M 8 x 20 mm A2	**505614**	M 8	20	13	100	0,43	4006209651797
SKS M 8 x 50 mm A2	**571208**	M 8	50	13	100	0,75	8001132712085
RHS M 8 x 20 mm A2	**071207**	M 8	20	13	50	1,70	8001132712078
MU F M 8 A2	**571210**	M 8	-	13	100	0,29	8001132712108

ACCESSORI

Dado testa a martello **FCN AL**

Prodotto	Art. n°	Peso W [g]	Filettatura metrica M	Confezione [pz]	Prezzo 1 pz. [€]	Codice EAN
FCN AL M8	**571165**	10	M8	50	1,34	8001132711651