I morsetti preassemblati centrale e finale per moduli fotovoltaici con cornice in alluminio

Impianto con moduli fotovoltaici con cornice

Dettaglio: fissaggio del modulo fotovoltaico

VERSIONI

- morsetti PM C e PM F in lega di alluminio AW 6060 T66 secondo EN 755-2:2013
- vite con testa cilindrica con inserto esagonale incassato TCEI in acciaio inossidabile A2-70 secondo EN ISO 3506-1/2:2009
- dado testa a martello FCN AL in lega di alluminio AW 6060 T66 secondo EN 755-2:2013 e nylon PA6 grigio.

CERTIFICAZIONI

TÜVRheinland CERTIFIED

www.tuv.com
ID 0000048988

VANTAGGI

- Full range: i morsetti preassemblati PM possono fissare tutti i moduli fotovoltaici con cornice con spessore da 26,5 mm a 50 mm.
- Rapido: grazie al dado testa a martello FCN AL i morsetti preassemblati PM possono essere agganciati e bloccati rapidamente in qualsiasi punto del profilo di supporto.
- Comodo: i morsetti preassemblati PM e grazie alla molla rimangono sollevati durante le fasi di serraggio e grazie all'elemento plastico rimangono in posizione non scorrendo nel profilo.
- Completo: i morsetti preassemblati PM non necessitano di elementi aggiuntivi (viti, rondelle, bulloni).

APPLICAZIONI

Idoneo per:

- Sistema Copertura a falda con ganci
- Sistema Copertura piana con triangoli
- Sistema Copertura in lamiera grecata
- Sistema Copertura in lastre ondulate
- Sistema Strutture speciali
- Sistema Powerskin

Con:

- Solar-fish
- Solar-mid
- Solar-flat
- Solar 40/30
- VP 50
- VP 100

Possibilità di utilizzo della sfera anti effrazione DAE

FUNZIONAMENTO

- Inserire la parte inferiore dei morsetti preassemblati PM nella cava superiore del profilo.
- Ruotare i morsetti preassemblati PM in senso orario di 90 gradi.
- Bloccare il modulo fotovoltaico applicando una coppia di serraggio alla vite con testa cilindrica con incasso esagonale TCEI di circa 10 Nm.
- (Opzionale) Per proteggere l'installazione inserire la sfera anti effrazione DAE nell'incasso esagonale.

DATI TECNICI

Morsetto preassemblato centrale **PM C**

Morsetto preassemblato centrale nero **PM C BL**

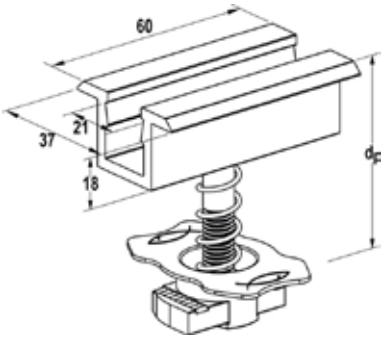

Prodotto	Art. n°	Peso W [g]	Spessore pannello d_p [mm]	Filettatura metrica M	Lunghezza della vite l [mm]	Coppia di serraggio T_{inst} [Nm]	Chiave di serraggio ⬡ SW	Confezione [pz]	Prezzo 1 pz. [€]	Codice EAN
PM C 30-34	**511093** 1)	75	30 ÷ 34	M 8	35	10	6	10	4,89	8001132021200
PM C 30-34 BL	**523669** 1)	75	30 ÷ 34	M 8	35	10	6	10	4,89	8001132032640
PM C 33-39	**571214** 1)	75	33 ÷ 39	M 8	40	10	6	10	4,89	8001132712146
PM C 33-39 BL	**520112** 1)	75	33 ÷ 39	M 8	40	10	6	10	4,89	8001132029022
PM C 38-44	**571215** 1)	75	38 ÷ 44	M 8	45	10	6	10	4,89	8001132712153
PM C 38-44 BL	**513855** 1)	75	38 ÷ 44	M 8	45	10	6	10	4,89	5012184004304
PM C 43-49	**571216** 1)	75	43 ÷ 49	M 8	50	10	6	10	4,89	8001132712160
PM C 43-49 BL	**515724** 1)	75	43 ÷ 49	M 8	50	10	6	10	4,89	4048962133646
PM C 48-54	**571217** 1)	75	48 ÷ 54	M 8	55	10	6	10	4,89	8001132712177
PM C 48-54 BL	**515725** 1)	75	48 ÷ 54	M 8	55	10	6	10	4,89	4048962133653

1) Morsetto non utilizzabile con il profilo Solar-light

DATI TECNICI

Morsetto preassemblato finale **PM F**

Morsetto preassemblato finale nero **PM F BL**

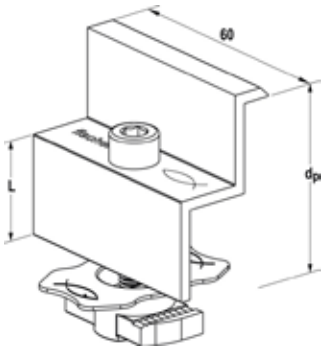

Prodotto	Art. n°	Peso W [g]	Spessore pannello d_p [mm]	Filettatura metrica M	Lunghezza della vite l [mm]	Coppia di serraggio T_{inst} [Nm]	Chiave di serraggio ⬡ SW	Confezione [pz]	Prezzo 1 pz. [€]	Codice EAN
PM F 26,5	**533173** 1)	75	26,5	M 8	30	10	6	4	5,00	8001132035184
PM F 31	**511092** 1)	75	31	M 8	35	10	6	10	5,15	8001132021194
PM F 33	**534121** 1)	75	33	M 8	30	10	6	10	5,15	8001132048702
PM F 33 BL	**534120** 1)	75	33	M 8	30	10	6	10	5,15	8001132048696
PM F 34	**571218** 1)	75	34	M 8	30	10	6	10	5,15	8001132712184
PM F 35	**571219** 1)	75	35	M 8	35	10	6	10	5,15	8001132712191
PM F 35 BL	**520113** 1)	75	35	M 8	35	10	6	10	5,15	8001132029039
PM F 36	**571220** 1)	75	36	M 8	35	10	6	10	5,15	8001132712207
PM F 38	**571221** 1)	75	38	M 8	35	10	6	10	5,15	8001132712214
PM F 38 BL	**519109** 1)	75	38	M 8	35	10	6	10	5,15	4048962159165
PM F 40	**571222** 1)	75	40	M 8	40	10	6	10	5,15	8001132712221
PM F 40 BL	**513854** 1)	75	40	M 8	40	10	6	10	5,15	5012184004298
PM F 42	**571223** 1)	75	42	M 8	40	10	6	10	5,15	8001132712238
PM F 45	**071725** 1)	75	45	M 8	45	10	6	10	5,15	8001132717257
PM F 46	**071224** 1)	75	46	M 8	45	10	6	10	5,15	8001132712245
PM F 46 BL	**515722** 1)	75	46	M 8	45	10	6	10	5,15	4048962133622
PM F 50	**071225** 1)	75	50	M 8	50	10	6	10	5,15	8001132712252
PM F 50 BL	**515723** 1)	75	50	M 8	50	10	6	10	5,15	4048962133639

1) Morsetto non utilizzabile con il profilo Solar-light

ACCESSORI

Sfera in bronzo anti effrazione **DAE**

Prodotto	Art. n°	Diametro Ø [mm]	Confezione [pz]	Prezzo 1 pz. [€]	Codice EAN
DAE	**071587**	6	100	0,24	8001132715871