Morsetti non assemblati in alluminio

Impianto su copertura industriale

Impianto su copertura industriale

VERSIONI

- morsetti M C e M F in lega di alluminio AW 6060 T66 secondo EN 755-2:2013

CERTIFICAZIONI

TÜVRheinland CERTIFIED

www.tuv.com
ID 0000048988

VANTAGGI

- Full range: i morsetti non assemblati M C e M F possono fissare tutti i moduli fotovoltaici con cornice con spessore da 31 mm a 50 mm.

APPLICAZIONI

Idoneo per:
- Sistema Copertura a falda con ganci
- Sistema Copertura piana con triangoli
- Sistema Copertura in lamiera grecata
- Sistema Copertura in lastre ondulate
- Sistema Strutture speciali
- Sistema Powerskin

Per fissare i moduli fotovoltaici sui profili:
- Solar-light
- Solar-fish
- Solar-mid
- Solar-flat
- Solar 40/30

Possibilità di utilizzo della sfera anti effrazione DAE

FUNZIONAMENTO

- Individuare l'altezza del modulo fotovoltaico e scegliere la vite con testa cilindrica con incasso esagonale TCEI idonea.
- Assemblare il morsetto M C e M F al dado FCN AL utilizzando con testa cilindrica con incasso esagonale TCEI.
- Inserire il dado testa a martello dei morsetti così assemblati nella cava superiore del profilo e ruotarlo in senso orario di 90°.
- Bloccare il modulo fotovoltaico applicando una coppia di serraggio alla vite con testa cilindrica con incasso esagonale TCEI di circa 10 Nm.
- (Opzionale) Per proteggere l'installazione inserire la sfera anti effrazione DAE nell'incasso esagonale.

Morsetto non assemblato M

DATI TECNICI

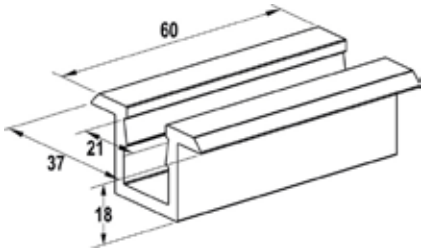

Morsetto centrale non assemblato **M C**

Prodotto	Art. n°	Peso W [g]	Spessore pannello d_p [mm]	Filettatura metrica M	Lunghezza della vite l [mm]	Coppia di serraggio T_{inst} [Nm]	Confezione [pz]		Codice EAN
M C 28-56	**571134**	36	28 ÷ 34	M 8	35	10	10		8001132711347
			33 ÷ 39		40				
			38 ÷ 44		45				
			43 ÷ 49		50				
			50 ÷ 56		55				

DATI TECNICI

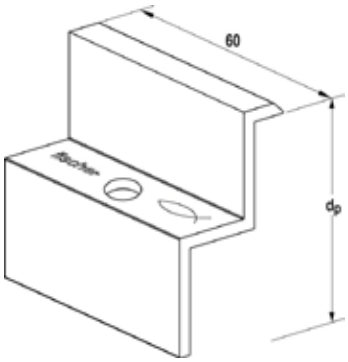

Morsetto finale non assemblato **M F**

Prodotto	Art. n°	Peso W [g]	Spessore pannello d_p [mm]	Filettatura metrica M	Lunghezza della vite l [mm]	Coppia di serraggio T_{inst} [Nm]	Confezione [pz]		Codice EAN
M F 34	**571122**	38	34	M 8	30	10	10		8001132711224
M F 35	**071123**	38	35	M 8	35	10	10		8001132711231
M F 36	**571124**	38	36	M 8	36	10	10		8001132711248
M F 38	**571125**	38	38	M 8	35	10	10		8001132711255
M F 40	**571126**	38	40	M 8	40	10	10		8001132711262
M F 42	**071127**	38	42	M 8	40	10	10		8001132711279
M F 45	**071129**	38	45	M 8	45	10	10		8001132711293
M F 46	**571130**	38	46	M 8	45	10	10		8001132711309
M F 50	**571132**	38	50	M 8	50	10	10		8001132711323

ACCESSORI

Vite testa cilindrica **TCEI A2**

Dado testa a martello **FCN AL**

Prodotto	Art. n°	Filettatura metrica M	Lunghezza della vite l [mm]	Chiave di serraggio ⬡ SW	Confezione [pz]		Codice EAN
TCEI M 8 x 20 mm A2	**071984**	M 8	20	6	50		8001132719848
TCEI M 8 x 30 mm A2	**571138**	M 8	30	6	50		8001132711385
TCEI M 8 x 35 mm A2	**071277**	M 8	35	6	50		8001132712771
TCEI M 8 x 40 mm A2	**571139**	M 8	40	6	50		8001132711392
TCEI M 8 x 45 mm A2	**071278**	M 8	45	6	50		8001132712788

ACCESSORI

Vite testa cilindrica **TCEI A2**

Dado testa a martello **FCN AL**

Prodotto	Art. n°	Filettatura metrica M	Lunghezza della vite l [mm]	Chiave di serraggio ⬡ SW	Confezione [pz]		Codice EAN
TCEI M 8 x 50 mm A2	**571140**	M 8	50	6	50		8001132711408
TCEI M 8 x 55 mm A2	**071286**	M 8	55	6	50		8001132712863
TCEI M 8 x 65 mm A2	**071985**	M 8	65	6	50		8001132719855
TCEI M 8 x 70 mm A2	**071986**	M 8	70	6	50		8001132719862
FCN AL M 8	**571165**	M 8	-	-	50		8001132711651

ACCESSORI

Sfera in bronzo anti effrazione **DAE**

Prodotto	Art. n°	Diametro Ø [mm]	Confezione [pz]		Codice EAN
DAE	**071587**	6	100		8001132715871