Componente - Staffa di collegamento angolare MW

Condotta d'aria circolare su mensola

APPLICAZIONI

- Installazione di staffe per il rinforzo di strutture di supporto.
- Idoneo per applicazioni all'esterno in atmosfere industriali o in situazioni con elevata produzione di condensa.

VANTAGGI/BENEFICI

- Le varie forme degli elementi di collegamento offrono flessibilità per l'installazione di sistemi a binario.
- I fori nell'elemento di collegamento assicurano un'installazione su misura con il binario MS e la mensola ALK.

PROPRIETÀ

- **Materiale:** Acciaio inossidabile A2 AISI 304

DATI TECNICI

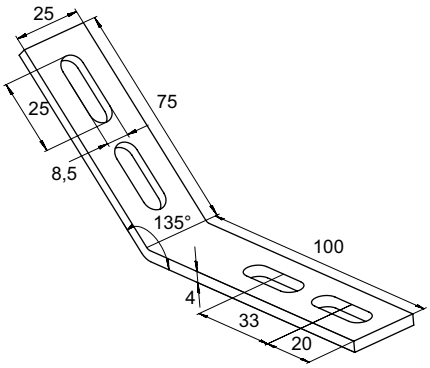

MW 27-45° A2

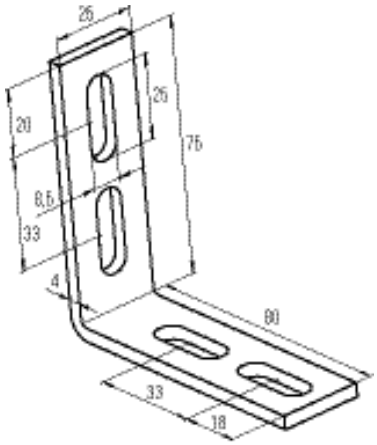

MW 27-90° A2

Prodotto	Art. n°	Lunghezza l [mm]	Confezione [pz]		
MW 27-45° A2	**077626**	100	20		
MW 27-90° A2	**077625**	80	20		