Il collare per tubazioni pesanti a doppia vite senza guarnizione

Montaggio di tubazione acque di scarico

APPLICAZIONI

- Fissaggio di tubazioni metalliche o plastiche senza requisiti di insonorizzazione con barre filettate o viti a doppia filettatura, per es. in edifici industriali.
- Idoneo per applicazioni all'esterno in atmosfere industriali o in situazioni con elevata produzione di condensa.

VANTAGGI/BENEFICI

- Il collare FRX senza guarnizione per l'isolamento acustico è ideale per applicazioni industriali e tubazioni in plastica.
- Le due viti permettono un'ideale adattamento in funzione del diametro esterno della tubazione.
- La caratteristica di sicurezza delle viti assicura un'installazione senza problemi.

PROPRIETÀ

- **Materiale FRX A2:** Acciaio inossidabile AISI 304
- **Vite di bloccaggio:** vite testa piatta con croce in acciaio inossidabile AISI 304

DATI TECNICI

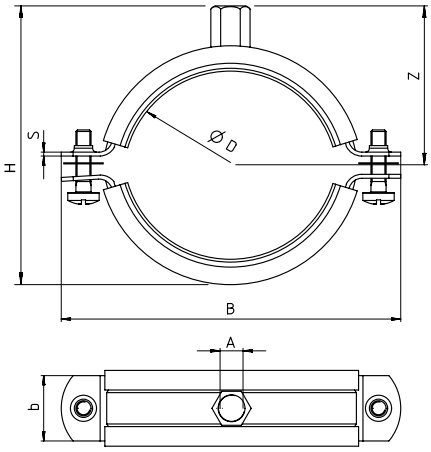

Prodotto	Art. n°	Filettatura A	Misura nominale [Pollici]	Per tubi da ÷ a D [mm]	Larghezza B B [mm]	Altezza H H [mm]	Dimensione fascia b x s [mm]	Altezza Z Z [mm]	Vite di chiusura	Carico utile per trazione assiale N_{racc} [kN]	Confezione [pz]
FRX 3/8" A2	**507820**	M 8	3/8"	16 - 17	60	28	20 x 2,0	18	M 6	3.00	100
FRX 1/2" A2	**507821**	M 8	1/2"	19 - 21	60	31	20 x 2,0	19,5	M 6	3.00	100
FRX 3/4" A2	**507822**	M 8	3/4"	25 - 27	67	37	20 x 2,0	22,5	M 6	3.00	100
FRX 1" A2	**507823**	M 8	1"	31 - 33	76	43	20 x 2,0	25,5	M 6	3.00	100
FRX 1 1/4" A2	**507824**	M 8	1 1/4"	40 - 42	88	53	20 x 2,5	30,5	M 6	3.00	50
FRX 1 1/2" A2	**507825**	M 8	1 1/2"	43 - 48	88	56	20 x 2,5	32	M 6	3.00	50
FRX 2" A2	**507826**	M 8	2"	56 - 60	101	69	20 x 2,5	38,5	M 6	3.00	50
FRX 2 1/2" A2	**507827**	M 10	2 1/2"	70 - 76	128	86	30 x 2,5	47,8	M 6	3.50	25
FRX 3" A2	**507828**	M 10	3"	84 - 90	148	99	30 x 2,5	54,5	M 6	3.50	25
FRX 4" A2	**507829**	M 10	4"	107 - 115	168	122	30 x 2,5	66	M 6	3.50	25
FRX 5" A2	**507830** 1)	M 10	5"	133 - 141	197	148	30 x 2,5	79	M 6	3.50	25
FRX 6" A2	**507831** 1)	M 10	6"	162 - 170	210	177	30 x 2,5	93,5	M 6	3.50	25

1) Prodotto disponibile su richiesta. Tempi di consegna da concordare con personale fischer.