Morsetto a cavallotto per travi in acciaio in acciaio zincato a caldo

Binario su trave in acciaio

APPLICAZIONI

- Il fissaggio su travature in acciaio richiede due morsetti per connessione.
- Particolarmente idoneo per installazioni in locali chiusi in cui è presente un alto tasso di umidità o all'esterno in ambienti poco corrosivi.

VANTAGGI/BENEFICI

- La geometria del morsetto a cavallotto consente il fissaggio senza fori o saldature.
- Le diverse lunghezze del morsetto a cavallotto permettono il fissaggio in molte travi standard.
- La forma del morsetto a cavallotto consente il semplice aggiustamento della connessione del profilato.

PROPRIETÀ

- **Materiale piastra / Collare U-bolt:** Acciaio S235 JR (materiale n° 10037) secondo DIN EN 10025
- **Materiale dado esagonale:** Classe di resistenza acciaio 8
- **Zincatura:** Zincatura a freddo, min 5 µm

DATI TECNICI

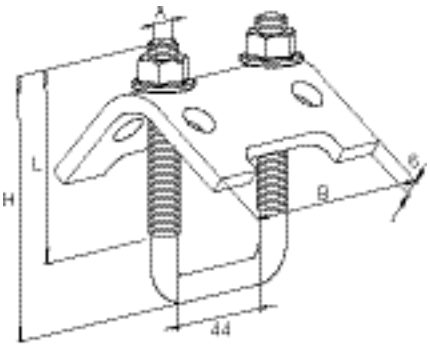

Prodotto	Art. n°	Per profilo	Filettatura A	Larghezza B B [mm]	Altezza H H [mm]	Confezione [pz]		
TKR 21 - 42 hdg	**538122** 1)	21, 21D, 41	M 8	79	97	20		
TKR 82 hdg	**538123** 1)	62, 41D	M 10	79	137	20		
TKR 124 hdg	**538124** 1)	62 D	M 10	79	179	10		

1) Prodotto disponibile su richiesta. Tempi di consegna da concordare con il personale fischer.

CARICHI

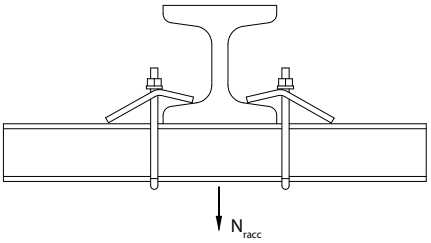

Prodotto	Art. n°	Carico massimo raccomandato (trazione centrale per coppia) N_{racc} [kN]	Coppia di serraggio T_{inst} [Nm]		
TKR 21 - 42 hdg	**538122**	5.00	15		
TKR 82 hdg	**538123**	10.00	20		
TKR 124 hdg	**538124**	10.00	20		