Elementi di connessioni - Piastre di collegamento FFF in acciaio zincato a caldo

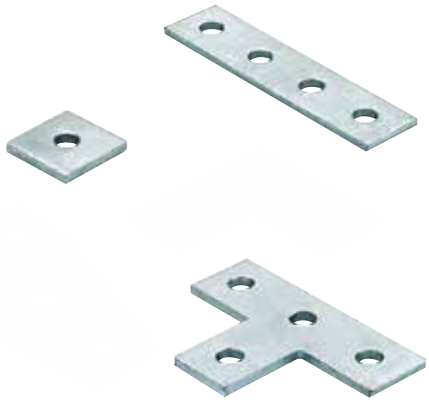

Costruzioni a telaio

Connessione su binari

APPLICAZIONI

- Elementi di connessione per l'assemblaggio o il collegamento di strutture con binari FUS.
- Particolarmente idoneo per installazioni in locali chiusi in cui è presente un alto tasso di umidità o all'esterno in ambienti poco corrosivi.

VANTAGGI/BENEFICI

- I fori nell'elemento di connessione li rendono compatibili con il dado FCN Clix P hdg.

PROPRIETÀ

- **Materiale:** Acciaio S235 JR (materiale n° 10037) secondo DIN EN 10025
- **Zincatura:** Zincatura a caldo, min 40 µm secondo DIN EN ISO 1461

DATI TECNICI

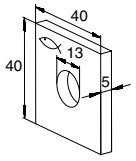

FFF 1 hdg

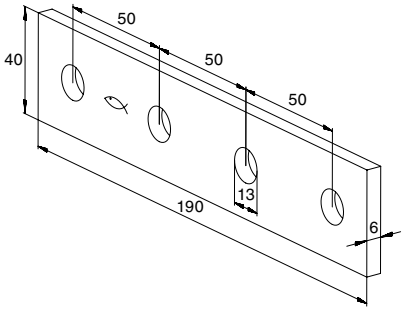

FFF 4 hdg

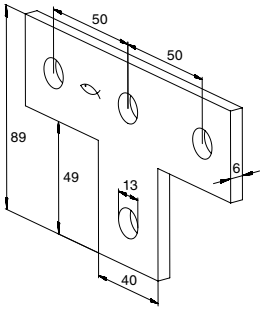

FFF 4T hdg

Prodotto	Art. n°	Spessore s [mm]	Confezione [pz]		
FFF 1 hdg	**537580** 1)	5	25		
FFF 4 hdg	**537582** 1)	6	25		
FFF 4T hdg	**537583** 1)	6	25		

1) Prodotto disponibile su richiesta. Tempi di consegna da concordare con il personale fischer.

CARICHI

Vedere dado FCN Clix P hdg