Elemento di connessione - Mensola di collegamento universale UW S in acciaio zincato a caldo

Strutture a telaio 3D

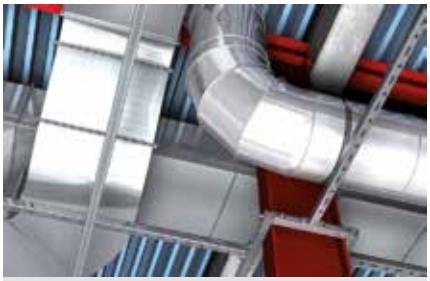

Strutture di supporto per sistemi di ventilazione

APPLICAZIONI

- Mensola angolare universale per il rinforzo di strutture di telai.
- Particolarmente idoneo per installazioni in locali chiusi in cui è presente un alto tasso di umidità o all'esterno in ambienti poco corrosivi.

VANTAGGI/BENEFICI

- Le mensole di collegamento universale per la connessione a 90° dei profilati fornisce alla struttura di supporto un'elevata stabilità e sicurezza (si consiglia di utilizzarla in coppia).

CERTIFICAZIONI

PROPRIETÀ

- **Materiale:** Acciaio S235 JR (materiale n° 1.0037) secondo DIN EN 10025
- **Zincatura:** Zincatura a caldo, min 40 µm secondo DIN EN ISO 1461

DATI TECNICI

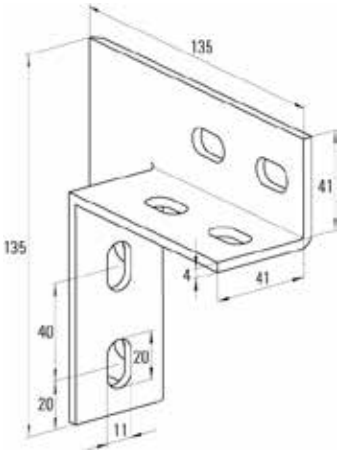

UW S

Prodotto	Art. n°	Fire test report	Confezione [pz]			
UWS	**538115** 1)	**X**	10			

1) Prodotto disponibile su richiesta. Tempi di consegna da concordare con il personale fischer.

CARICHI

Vedere dado FCN Clix P hdg