Mensole a sbalzo in acciaio zincato a caldo realizzate con i profili della gamma FUS hdg

Collare per tubi refrigeranti su slitta di scorrimento

Tubazione pesante su mensola

APPLICAZIONI

- La mensola FCA permette una rapida e semplice installazione di tubazioni idrauliche, canaline elettriche o canali d'aria lungo la parete.
- Particolarmente idoneo per installazioni in locali chiusi in cui è presente un alto tasso di umidità o all'esterno in ambienti poco corrosivi.

VANTAGGI/BENEFICI

- Il rapporto di resistenza al fuoco in accordo al MLAR/EN13501 garantisce una sicurezza in esercizio testata da un ente indipendente.
- L'ampia gamma di lunghezze consente un'ideale adattamento alle varie applicazioni.
- La solida piastra di base della mensola offre una presa sicura per le strutture portanti.
- Le asolature della piastra di base, ruotate di 90° una rispetto all'altra, consentono alla mensola di essere facilmente allineata.
- La zigrinatura stampata nel profilato fornisce una tenuta sicura del dado per elevati valori di carico a taglio. Es. applicazioni con profilo verticali.

CERTIFICAZIONI

PROPRIETÀ

- **Materiale piastra di base:** S235 JR (materiale n° 10037) secondo DIN EN 10025
- **Materiale profilo:** S235 JR (materiale n° 10037) secondo DIN EN 10025
- **Zincatura:** Zincatura a caldo, min 45 µm secondo DIN EN ISO 1461

DATI TECNICI

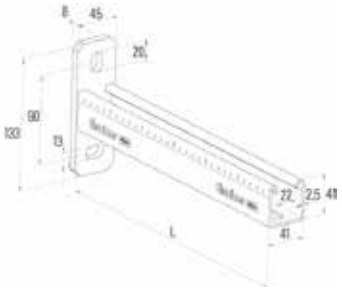

FCA 41 hdg

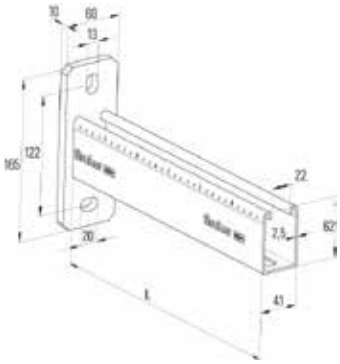

FCA 62 hdg

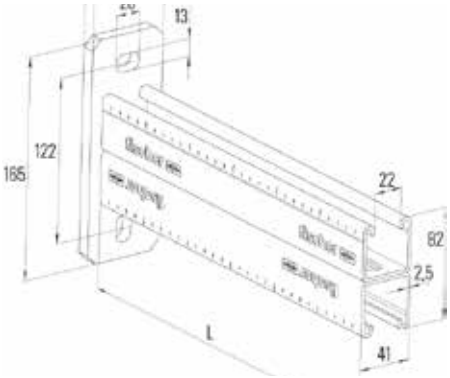

FCA 41D hdg

Prodotto	Art. n°	Fire test report	Profilo	Lunghezza L [mm]	Confezione [pz]
FCA 41/41-300 hdg	**517411** 1)	X	41/2,5	300	1
FCA 41/41-450 hdg	**517412** 1)	X	41/2,5	450	1
FCA 41/41-600 hdg	**517413** 1)	X	41/2,5	600	1
FCA 41/41-750 hdg	**517414** 1)	X	41/2,5	750	1
FCA 41/62 - 1000 hdg	**538015** 1)	X	62/2,5	1000	1
FCA 41/41D - 750 hdg	**538016** 1)	–	41D/2,5	750	1
FCA 41/41D - 1000 hdg	**538017** 1)	–	41D/2,5	1000	1

1) Prodotto disponibile su richiesta. Tempi di consegna da concordare con il personale fischer.

Mensola a sbalzo FCA 41 hdg

CARICHI

Prodotto	Art. n°	Carico massimo raccomandato Combinazione di carico 1 F_{racc} [kN]	Carico massimo raccomandato Combinazione di carico 2 F_{racc} [kN]	Carico massimo raccomandato Combinazione di carico 3 F_{racc} [kN]
FCA 41/300 hdg	517411	1.80	0.90	1.80
FCA 41/450 hdg	517412	1.20	0.60	1.20
FCA 41/600 hdg	517413	0.90	0.45	0.90
FCA 41/750 hdg	517414	0.72	0.36	0.72
FCA 41/62 - 1000 hdg	538015	1.25	0.62	1.25
FCA 41/41D - 750 hdg	538016	2.50	1.25	2.50
FCA 41/41D - 1000 hdg	538017	1.90	0.93	1.90

Caso di carico 1

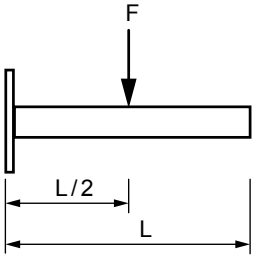

Caso di carico 2

Caso di carico 3

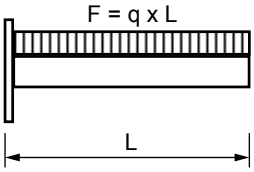

FCA 41 HDG

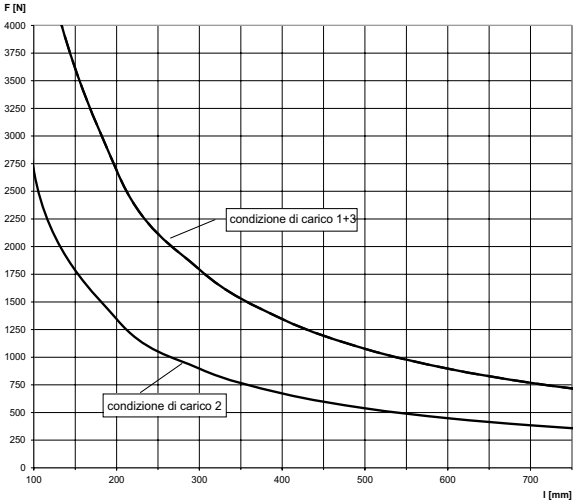

FCA 62 HDG

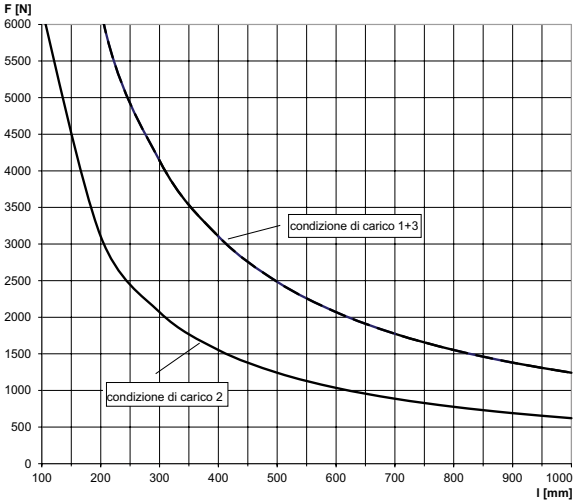

Nelle curve di carico la tensione ammissibile dell'acciaio $\sigma_{adm} = \sigma_d / Y_g$ con $Y_g = 1{,}4$ e $\sigma_d = f_{yk} / Y_m$ con $Y_m = 1.1$. L'inflessione massima L/150 non viene superata.
Nel grafico della portata della mensola è stata considerata anche la resistenza della piastra di base. Connessioni e fissaggi devono essere dimensionati in maniera adeguata.

FCA 41D HDG

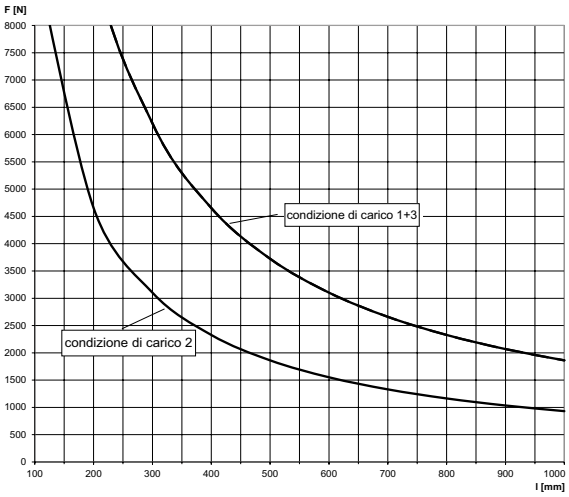

Nelle curve di carico la tensione ammissibile dell'acciaio $\sigma_{adm} = \sigma_d / Y_g$ con $Y_g = 1{,}4$ e $\sigma_d = f_{yk} / Y_m$ con $Y_m = 1.1$. L'inflessione massima L/150 non viene superata.
Nel grafico della portata della mensola è stata considerata anche la resistenza della piastra di base. Connessioni e fissaggi devono essere dimensionati in maniera adeguata.