Gancio di sostegno AHB

Altezza regolabile del tubo

APPLICAZIONI

- Componente per la regolazione dell'altezza.
- L'apertura scanalata significa che un componente può essere montato e regolato facilmente utilizzando una barra filettata e un dado.
- Utilizzare una rondella quando si applicano barre filettate di dimensioni M8.

VANTAGGI/BENEFICI

- Il gancio di sostegno permette la regolazione in altezza, una volta installato.
- La lunga fessura sulla base della piastra consente al gancio di sostegno di essere facilmente allineato.

PROPRIETÀ

- **Materiale:** Acciaio DD11 (materiale n° 1.0332) secondo DIN EN 10111
- **Zincatura:** zincatura a freddo, min. 5 µm

DATI TECNICI

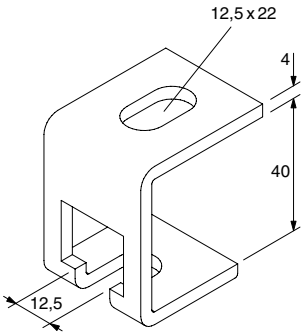

Prodotto	Art. n°	Filettatura	Confezione [pz]
AHB	**079675**	M8, M10, M12	25

CARICHI

Prodotto	Art. n°	Carico statico racc. max (trazione centrata) N_{racc} [kN]	
AHB	**079675**	1.20	