fischer innovative solutions

La fascetta stringitubo per grandi tubi flessibili, tubazioni o condutture

VANTAGGI/BENEFICI

- I bordi arricciati della fascetta offrono una protezione contro il danneggiamento del tubo.
- La ridotta dimensione del morsetto consente una regolazione ideale e forze radiali elevate ed equamente distribuite sul diametro del tubo.
- La vite con testa a taglio combinato consente flessibilità durante l'installazione.

PROPRIETÀ

- **Abbreviazione:** W 2
- **Vite:** CQ 15 (materiale n° 1.1132) secondo DIN EN 10263
- **Cassa e nastro:** Acciaio al cromo (materiale n° 1.4016) secondo DIN EN 10088 o equivalente acciaio resistente alla corrosione

APPLICAZIONI

- Fissaggio di tubi.

DATI TECNICI

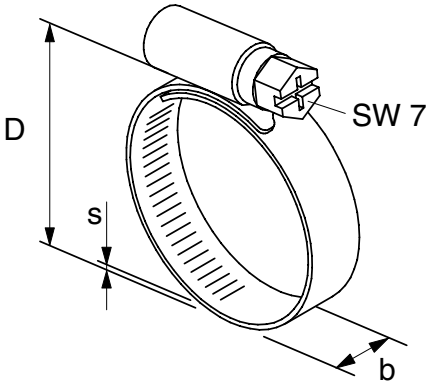

Prodotto	Art. n°	Range di serraggio D [mm]	Larghezza x spessore b x s [mm]	Confezione [pz]					
SGS 8-12 W2	**045517**	8 - 12	9,0 x 0,6	100					
SGS 10-16 W2	**045518**	10 - 16	9,0 x 0,6	100					
SGS 12-20 W2	**045519**	12 - 20	9,0 x 0,6	100					
SGS 16-27 W2	**045520**	16 - 27	9,0 x 0,6	100					
SGS 20-32 W2	**045521**	20 - 32	9,0 x 0,6	100					
SGS 25-40 W2	**045522**	25 - 40	9,0 x 0,6	100					
SGS 40-60 W2	**045524**	40 - 60	9,0 x 0,6	25					
SGS 50-70 W2	**045525**	50 - 70	9,0 x 0,6	25					
SGS 60-80 W2	**045526**	60 - 80	9,0 x 0,6	25					
SGS 70-90 W2	**045527**	70 - 90	9,0 x 0,6	25					
SGS 80-100 W2	**045528**	80 - 100	9,0 x 0,6	25					
SGS 90-110 W2	**045529**	90 - 110	9,0 x 0,6	25					
SGS 100-120 W2	**045530**	100 - 120	9,0 x 0,6	25					
SGS 110-130 W2	**045531**	110 - 130	9,0 x 0,6	25					
SGS 120-140 W2	**045532**	120 - 140	9,0 x 0,6	25					