Collari - Collare per canali d'aria circolari LGS

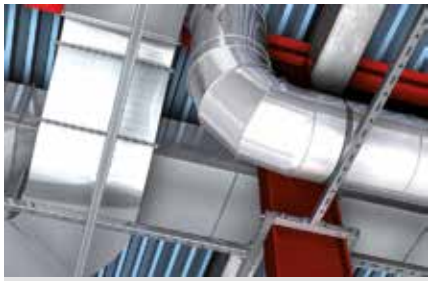

Strutture di supporto per sistemi di ventilazione

Condotta d'aria circolare su mensola

APPLICAZIONI

- Tubazioni di diametro oltre i Ø 450 mm possono essere fissati con due barre filettate vicine.
- La guarnizione insonorizzante è tenuta incollata per i collari con diametro superiore a Ø 450 mm.

VANTAGGI/BENEFICI

- Il grande angolo di apertura dell'LGS consente una installazione semplice e veloce.
- Le due viti dell'LGS consentono la regolazione durante l'inserimento del tubo.
- Le viti laterali di chiusura sono fissate in modo da non poter essere perse durante l'installazione.
- La guarnizione isofonica calza sul collare e rimane solida ad esso anche durante le fasi di installazione e messa in esercizio.
- L'LGS è forato in entrambi i lati del collare a partire dal diametro 450 mm. Ciò consente il collegamento con due viti e dadi o con due barre filettate e dadi. In questo modo il carico raccomandato del collare può essere raddoppiato.

PROPRIETÀ

- **Materiale:** Acciaio DX51D+Z 275 MA-C (materiale n° 1.0226+Z) secondo DIN EN 10327
- **Zincatura:** Zincatura Sendzimir, ca 15 µm
- **Dado di connessione:** resistenza di saldatura dado cieco, M 8 / M 10, SW 13
- **Vite di bloccaggio**: vite a testa ovale con impronta taglio combinato
- **Materiale inserto di isolamento acustico:** SBR/EPDM; senza cloro; senza silicone
- **Isolamento acustico:** per DIN 4109
- **Range di temperatura:** -50 °C ÷ +110 °C
- **Durezza:** 45 ± 5° Shore A
- **Comportamento a fuoco:** DIN 4102: Classe B2

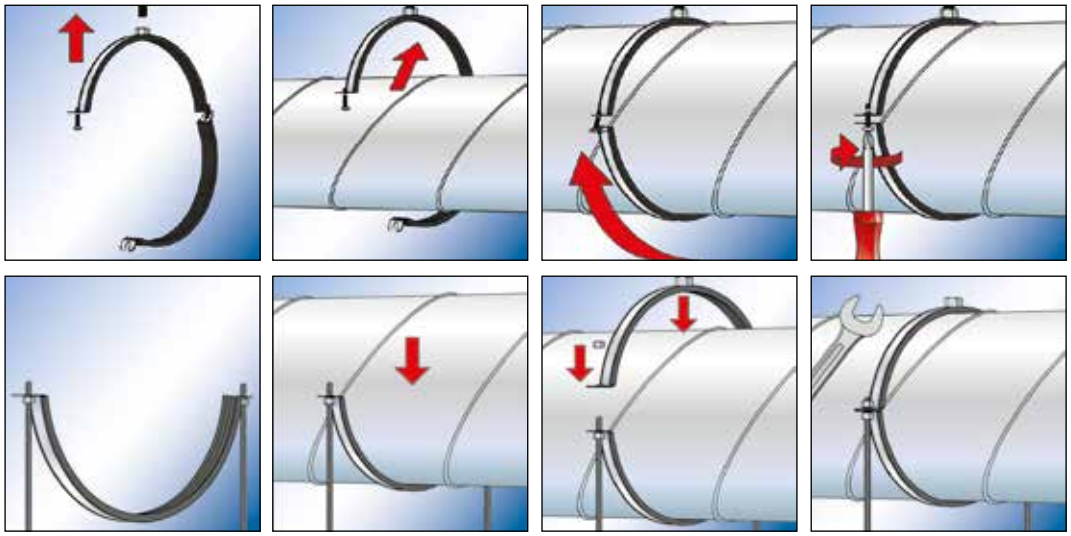

fischer innovative solutions

DATI TECNICI

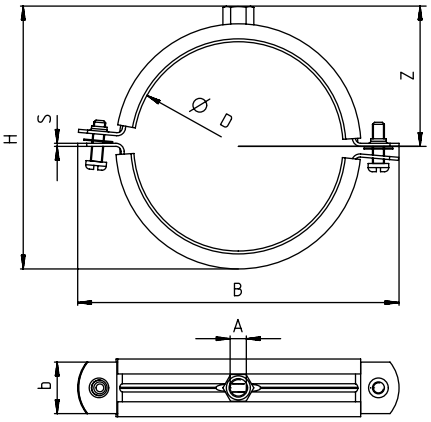

Prodotto	Art. n°	Filettatura A	Dimensione nominale [mm]	Altezza H H [mm]	Larghezza B B [mm]	Larghezza x spessore fascia collare b x s [mm]	Altezza Z Z [mm]	Vite di bloccaggio	Carico statico raccomandato max (trazione centr.)	Confezione [pz]
LGS 80	**079491**	M 8 / M 10	80	110	134	25 x 1,25	62	M 6	0.6	25
LGS 90	**079492**	M 8 / M 10	90	120	144	25 x 1,25	67	M 6	0.6	25
LGS 100	**079493**	M 8 / M 10	100	131	155	25 x 1,25	72	M 6	0.6	20
LGS 112	**079494**	M 8 / M 10	112	143	167	25 x 1,25	78	M 6	0.6	20
LGS 125	**079495**	M 8 / M 10	125	156	180	25 x 1,25	85	M 6	0.6	10
LGS 140	**079496**	M 8 / M 10	140	171	195	25 x 1,25	92	M 6	0.6	10
LGS 150	**079497**	M 8 / M 10	150	181	205	25 x 1,25	97	M 6	0.6	10
LGS 160	**079498**	M 8 / M 10	160	191	215	25 x 1,25	102	M 6	0.6	10
LGS 180	**079499**	M 8 / M 10	180	211	235	25 x 1,25	112	M 6	0.6	10
LGS 200	**079500**	M 8 / M 10	200	231	255	25 x 1,25	122	M 6	0.6	15
LGS 224	**079501**	M 8 / M 10	224	255	279	25 x 1,5	134	M 6	0.6	15
LGS 250	**079502**	M 8 / M 10	250	281	305	25 x 1,5	147	M 6	0.6	10
LGS 280	**079503**	M 8 / M 10	280	311	335	25 x 1,5	162	M 6	0.6	10
LGS 300	**079504**	M 8 / M 10	300	331	356	25 x 1,5	172	M 6	0.6	10
LGS 315	**079505**	M 8 / M 10	315	347	371	25 x 1,5	180	M 6	0.6	10
LGS 355	**079506**	M 8 / M 10	355	387	411	25 x 1,5	200	M 6	0.6	10
LGS 400	**079507**	M 8 / M 10	400	431	456	25 x 1,5	222	M 6	0.6	10
LGS 450	**024637** 1)	M 8 / M 10	450	485	524	25 x 2,5	247	M 10	0.8	1
LGS 500	**024638** 1)	M 8 / M 10	500	535	574	25 x 2,5	272	M 10	0.8	1
LGS 600	**024640** 1)	M 8 / M 10	600	635	674	25 x 2,5	322	M 10	0.8	1
LGS 630	**024641** 1)	M 8 / M 10	630	665	705	25 x 3,0	338	M 10	0.8	1
LGS 710	**024642** 1)	M 8 / M 10	710	745	785	25 x 3,0	378	M 10	0.8	1
LGS 800	**024643** 1)	M 8 / M 10	800	835	875	25 x 3,0	423	M 10	0.8	1
LGS 900	**024644** 1)	M 8 / M 10	900	935	975	25 x 3,0	473	M 10	0.8	1
LGS 1000	**024645** 1)	M 8 / M 10	1000	1035	1075	25 x 3,0	523	M 10	0.8	1
LGS 1120	**024646** 1)	M 8 / M 10	1120	1155	1195	25 x 3,0	583	M 10	0.8	1
LGS 1250	**024647** 1)	M 8 / M 10	1250	1285	1326	25 x 3,0	648	M 10	0.8	1

1) L'installazione con doppia barra permette di raddoppiare i carichi raccomandati.