Elementi di connessione - Mensola a sella SF L 41

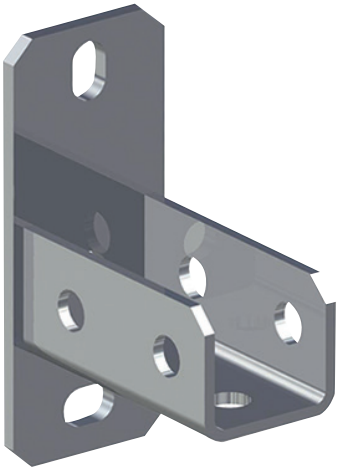

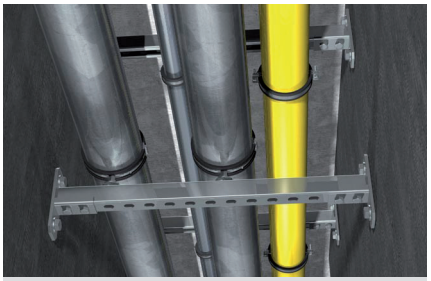

Connessione di binari

APPLICAZIONI

- Per connessioni robuste tra profilo e strutture dell'edificio.
- Per connessioni robuste ad angolo retto fra profili.

VANTAGGI/BENEFICI

- La sella dell'SF si adatta perfettamente per un'installazione semplice tramite l'inserimento del profilato all'interno di essa.
- La geometria solida della mensola a sella offre una presa sicura per le strutture portanti.

PROPRIETÀ

- **Materiale piastra di base:**
  Acciaio DC01 (materiale n° 1.0330) secondo DIN EN 10139
- **Materiale profilo a C:**
  Acciaio S235 JR (materiale n° 1.0037) secondo DIN EN 10025
- **Zincatura:**
  Zincatura a freddo, min 8 µm

DATI TECNICI

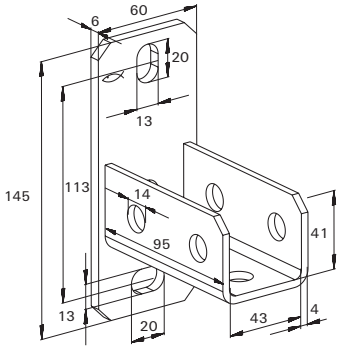

SF L 41

Prodotto			Per profilo	Confezione [pz]	
SF L 41	**504355**		21, 41, 21D, 62	10	