Elementi di costruzione - Mensole PFUF 3D e 4D

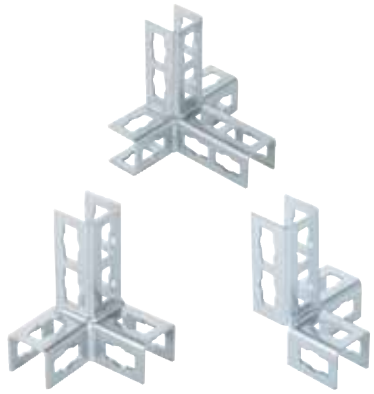

Frame constructions

APPLICAZIONI

- Elemento per costruzioni multidimensionali con canali FUS collegati dal bullone preassemblato PFCN.

VANTAGGI/BENEFICI

- Gli elementi di costruzione 3D PFUF consentono costruzioni multidimensionali in tempi brevi.
- I fori negli elementi di costruzione li rendono compatibili con il bullone preassemblato PFCN.
- Le diverse forme degli elementi di costruzione generano una elevata flessibilità per strutture a binario.

PROPRIETÀ

- **Materiale:** Acciaio DD11 (materiale n° 1.0332) secondo DIN EN 10111
- **Zincatura:** Zincatura a freddo secondo DIN 50979, min. 8 µm

DATI TECNICI

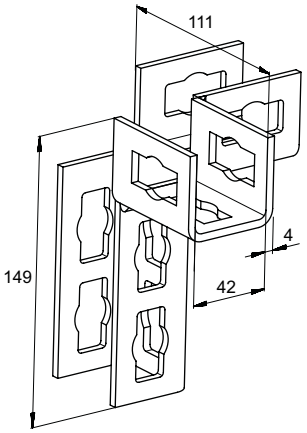

PFUF 3DL

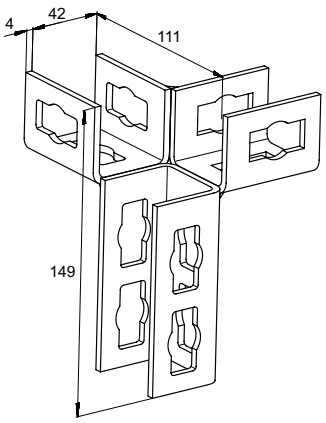

PFUF 3DR

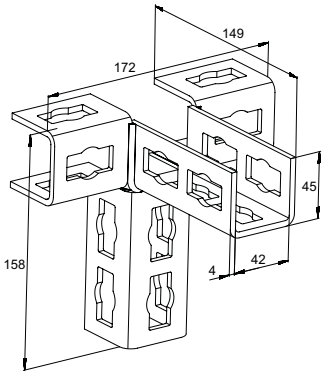

FPUF 4D

Prodotto	Art. n°	Spessore s [mm]	Confezione [pz]		
PFUF 3DL	**535273**	4	10		
PFUF 3DR	**535274**	4	10		
PFUF 4D	**535275** 1)	4	10		

1) Prodotto disponibile su richiesta. Tempi di consegna da concordare con il personale fischer.

CARICHI

Vedere Bullone preassemblato PFCN