Dado per il collegamento semplice e rapido nei profili FUS

Connessione su binari

Connessione a incrocio

APPLICAZIONI

- FCN Clix P è idoneo per connettere i binari FUS.
- FCN Clix M è idoneo per connettere collari per tubi con barre filettate.

VANTAGGI/BENEFICI

- La geometria del dado consente una installazione rapida e semplice nel profilato.
- L'effetto molla delle alette in nylon garantisce un posizionamento semplice e preciso nel profilato.
- Il dispositivo di montaggio in nylon con alette dell'FCN Clix P offre una buona tenuta e permette di montare opportunamente gli elementi dello staffaggio.
- La zigrinatura nel dado fornisce una tenuta sicura nel profilato FUS.
- L'installazione mediante rotazione di 90° consente la post-installazione in profilati già montati.

CERTIFICAZIONI

PROPRIETÀ

- **Materiale:** Acciaio S235 JR (materiale n° 1.0037) secondo DIN EN 10025, plastica Nylon PA6
- **Zincatura:** Zincatura a freddo, min 5 µm

DATI TECNICI

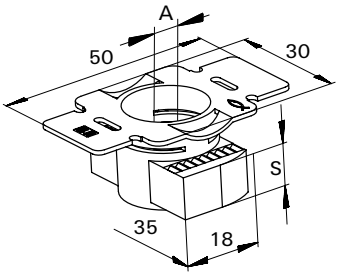

FCN Clix P

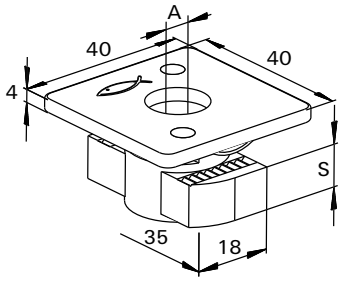

FCN Clix M

Prodotto	Art. n°	Rapporto di prova al fuoco	Filettatura A	Spessore S [mm]	Confezione [pz]
FCN Clix P 6	**504326** 1)	–	M 6	6	100
FCN Clix P 8	**504327**	–	M 8	6	100
FCN Clix P 10	**504329**	X	M 10	8	100
FCN Clix P 12	**504331**	X	M 12	9,5	100
FCN Clix M 8	**504345**	–	M 8	6	100
FCN Clix M 10	**504346**	X	M 10	8	100
FCN Clix M 12	**504347** 1)	X	M 12	9,5	100

1) Prodotto disponibile su richiesta. Tempi di consegna da concordare con il personale fischer.

CARICHI

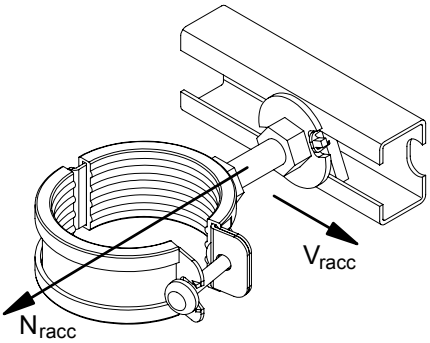

Prodotto	Art. n°	Carico max raccomandato a trazione per FUS 2,0 mm N_{racc} [kN]	Carico max raccomandato a trazione per FUS 2,5 mm N_{racc} [kN]	Carico max raccomandato a taglio V_{racc} [kN]	Coppia di serraggio per vite classe 8.8 T_{inst} [Nm]	Coppia di serraggio per vite classe 4.6 T_{inst} [Nm]
FCN Clix P 6	**504326** 1)	3.0	3.0	1.0	10	–
FCN Clix P 8	**504327**	4.0	4.0	2.0	20	–
FCN Clix P 10	**504329**	5.0	8.0	2.5	40	–
FCN Clix P 12	**504331**	5.0	8.0	3.0	50	–
FCN Clix M 8	**504345**	4.0	4.0	–	–	10
FCN Clix M 10	**504346**	5.0	8.0	–	–	15
FCN Clix M 12	**504347** 1)	5.0	8.0	–	–	20

1) Prodotto disponibile su richiesta. Tempi di consegna da concordare con il personale fischer.