Le staffe portanti e di trattenimento per facciate ventilate in ceramica, fibrocemento e HPL

Dettaglio: Staffa portante LFH

Dettaglio: Staffa di trattenimento LSH

VERSIONI

- lega di alluminio AW 6063 T66 secondo EN 755-2:2013

MATERIALI DI SUPPORTO

- Calcestruzzo
- Mattone pieno
- Mattone semipieno (perforato verticalmente)
- Calcestruzzo aerato autoclavato (cellulare)

VANTAGGI

- Una gamma di staffe con diverse profondità che consentono la regolazione a muro per compensare l'eventuale fuori piombo e consentire l'introduzione di pannelli isolanti dietro il rivestimento.
- La molla presente nella staffa permette il facile bloccaggio del profilo verticale durante le fasi di installazione.
- La Staffa LFH ha sia fori che asole permettendo così il suo utilizzo come punto fisso di portata o mobile di trattenimento.
- La staffa LSH di trattenimento si collega al montante tramite asole verticali che consentono il movimento del profilo dovuto alla dilatazione termica.
- Regolazione orizzontale, grazie alle asole per il fissaggio al supporto che consentono la regolazione per correggere eventuali errori di foratura.
- Il collegamento della staffa al montante avviene con rivetti tramite fori che indirizzano l'allungamento dovuto alla dilatazione termica.
- Materiale leggero in allumino facile da maneggiare in cantiere.

APPLICAZIONI

Idonea per le strutture:

- Genius Light
- Simple
- PowerSkin

Da utilizzare con:

- Profilo verticale VP LT

FUNZIONAMENTO

Applicare la staffa alla struttura portante con ancoranti adatti al tipo di supporto:

- Calcestruzzo,Mattoni pieni,Mattoni semipieni, Calcestruzzo aerato autoclavato : utilizzare ancorante in nylon SXRL-FUS opportunamente dimensionato in relazione ai carichi previsti dalla facciata.
- Qualora il materiale di supporto non sia tra quelli sopracitati è necessario caratterizzare meccanicamente il supporto attraverso prove in cantiere.
- Per la corretta applicazione fare riferimento alla scheda tecnica dell'ancorante scelto.

DATI TECNICI

Staffa a muro portante **LFH AL**

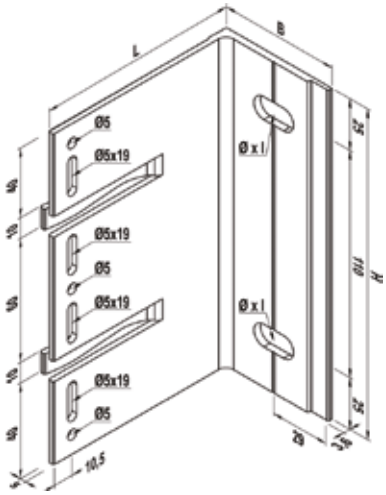

Prodotto	Art. n°	Peso g [kg]	Altezza H [mm]	Lunghezza L_1 [mm]	Larghezza B [mm]	Spessore s [mm]	Dimensioni foro asolato Ø x l [mm]	Adatto per	Confezione [pz]		Codice EAN
LFH 50 AL	**539699**	0.212	160	50	59	2,8	11 x 22	VP LT	50		8001132062340
LFH 75 AL	**539700**	0.333	160	75	59	2,8	11 x 22	VP LT	50		8001132062357
LFH 100 AL	**539701**	0.389	160	100	59	2,8	11 x 22	VP LT	50		8001132062364
LFH 125 AL	**539702**	0.502	160	125	59	2,8	11 x 22	VP LT	50		8001132062371
LFH 150 AL	**539703**	0.719	160	150	59	2,8	11 x 22	VP LT	50		8001132062388
LFH 180 AL	**539704**		160	180	59	2,8	11 x 22	VP LT	50		8001132062395

DATI TECNICI

Staffa a muro di trattenimento **LSH AL**

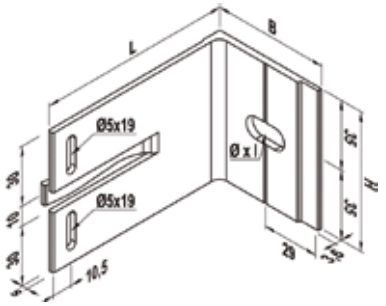

Prodotto	Art. n°	Peso g [kg]	Altezza H [mm]	Lunghezza L_1 [mm]	Larghezza B [mm]	Spessore s [mm]	Dimensioni foro asolato Ø x l [mm]	Adatto per	Confezione [pz]		Codice EAN
LSH 50 AL	**539705**	0,071	70	50	59	2,8	11 x 22	VP LT	100		8001132062401
LSH 75 AL	**539706**	0,076	70	75	59	2,8	11 x 22	VP LT	100		8001132062418
LSH 100 AL	**539707**	0,089	70	100	59	2,8	11 x 22	VP LT	100		8001132062425
LSH 125 AL	**539708**	0,106	70	125	59	2,8	11 x 22	VP LT	100		8001132062432
LSH 150 AL	**539709**	0,128	70	150	59	2,8	11 x 22	VP LT	100		8001132062449
LSH 180 AL	**539710**	0,150	70	180	59	2,8	11 x 22	VP LT	100		8001132062456

ACCESSORI

Rivetto 4,8 x 10

Prodotto	Art. n°	Diametro d [mm]	Lunghezza l [mm]	Carico raccomandato a taglio V_{racc} [kN]	Confezione [pz]		Codice EAN
Rivetto 4,8 x 10 A2	**511048**	4,8	10	0,90	500		4048962105049
Rivetto 4,8 x 10 A4	**532565**	4,8	10	0,90	500		4048962217209