Connettore - Dado a rombo HG 30

APPLICAZIONI

- Il semplice dado a martello per l'installazione in binari MS 30/15 e 32/20.
- Il dado HG è idoneo per la connessione di vari oggetti e collari per tubazioni su binari di montaggio.

VANTAGGI/BENEFICI

- L'installazione con rotazione di 90° consente la post-installazione in impianti già montati.

PROPRIETÀ

- **Materiale:** Acciaio (materiale n° 1.0037) secondo DIN EN 10025
- **Zincatura:** Elettrolitica, 8 µm

DATI TECNICI

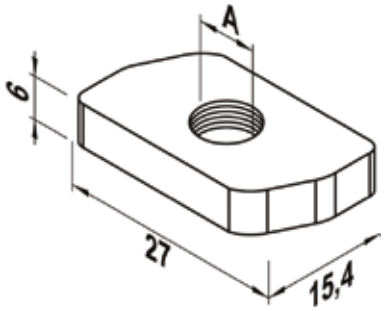

Prodotto	Art. n°	Filettatura A	Spessore s [mm]	Adatto per profilo	Confezione [pz]
HG 30 M 6	**517056**	M 6	5	MS 30/15, MS 32/20	100
HG 30 M 8	**517057**	M 8	5	MS 30/15, MS 32/20	100
HG 30 M 10	**517058**	M 10	6	MS 30/15, MS 32/20	100