La mensola a sbalzo in profilo di montaggio a C

Mensola rinforzata

Mensole per canaline portacavi

APPLICAZIONI

- Le mensole ALK e ALKS permettono una rapida e semplice installazione di tubazioni idrauliche, canaline elettriche o canali d'aria lungo la parete.

VANTAGGI/BENEFICI

- Le diverse lunghezze consentono un ideale adattamento a tutte le applicazioni.
- Le asolature della piastra di base di ALK, ruotate di 90° una rispetto all'altra, permettono un facile allineamento della mensola.
- I fori asolati presenti sui profili garantiscono la massima flessibilità sia per l'installazione che per il fissaggio al materiale di supporto.

PROPRIETÀ

- **Materiale piatto di base:** Acciaio DD11 (materiale n° 1.0332) secondo DIN EN 10111
- **Materiale profilo:** Acciaio DX51 Z 200 secondo DIN EN 10346
- **Zincatura:** Zincatura a freddo, min 8 µm

DATI TECNICI

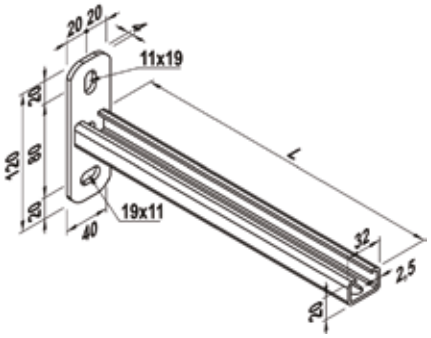

ALK 32/20

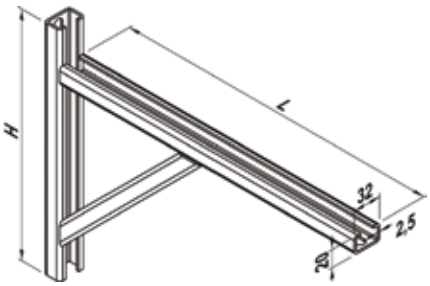

ALKS 32/20

Prodotto	Art. n°	Profilo	Lunghezza L [mm]	Altezza H [mm]	Confezione [pz]
ALK 32/20 - 280	**518132**	32/20	276	-	10
ALKS 32/20 - 370	**541423**	32/20	345	275	10
ALKS 28/30 - 545	**541424**	32/20	520	380	10

Prodotto	Art. n°	Carico statico raccomandato max per combinazione di carico 1 F_{racc} [kN]	Carico statico raccomandato max per combinazione di carico 2 F_{racc} [kN]	Carico statico raccomandato max per combinazione di carico 3 F_{racc} [kN]
ALK 32/20 - 280	**518132**	0.45	0.90	0.45
ALKS 32/20 - 370	**541423**	3.00	0.60	2.00
ALKS 32/20 - 545	**541424**	2.50	0.40	1.50

Condizione di carico 1

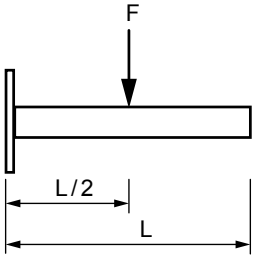

Condizione di carico 2

Condizione di carico 3

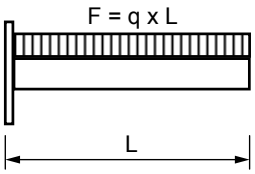

ALK 32 / 20

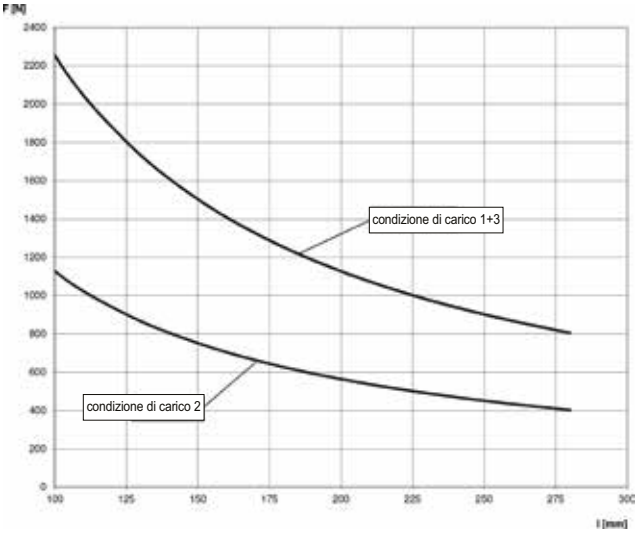

Nelle curve di carico la tensione ammissibile dell'acciaio $\sigma_{adm} = \sigma_d / Y_g$ con $Y_g = 1{,}4$ e $\sigma_d = f_{yk} / Y_m$ con $Y_m = 1.1$. L'inflessione massima L/150 non viene superata.
Connessioni e fissaggi devono essere dimensionati in maniera adeguata.

ACCESSORI

Tappo per profili **AK**

Prodotto	Art. n°	Per profilo	Materiale	Confezione [pz]		
AK 32/20	**518128**	32/20	polietilene	100		