Il collare per tubazioni di refrigerazione con isolamento integrato

Collari per tubazioni refrigeranti

APPLICAZIONI

- Installazione di tubazioni in applicazioni di refrigerazione e di condizionamento d'aria.

VANTAGGI/BENEFICI

- Il materiale autoadesivo assicura una facile installazione del collare per tubazioni di refrigerazione.
- Il materiale resistente all'invecchiamento assicura una lunga durata del collare FRS-K.
- Il dado di connessione con doppia filettatura consente flessibilità durante l'installazione.
- La caratteristica di sicurezza delle viti assicura un'installazione senza problemi.
- Il lamierino integrato per la distribuzione dei carichi garantisce la trasmissione del carico e permette carichi maggiori.

PROPRIETÀ

- **Materiale:** schiuma poliuretanica, senza silicone
- **Resistenza alla diffusione:** 7000 µ
- **Densità:** 80 kg/m³
- Resistenza a compressione 0,67-0,75 MPa
- **Conducibilità termica (a 0 °C):** 0,024-0,026 W/(m × K)
- **Vite di bloccaggio:** vite testa piatta con croce
- **Range di temperatura:** -45 °C ÷ +105 °C
- **Comportamento a fuoco:** DIN 4102: Classe B2

DATI TECNICI

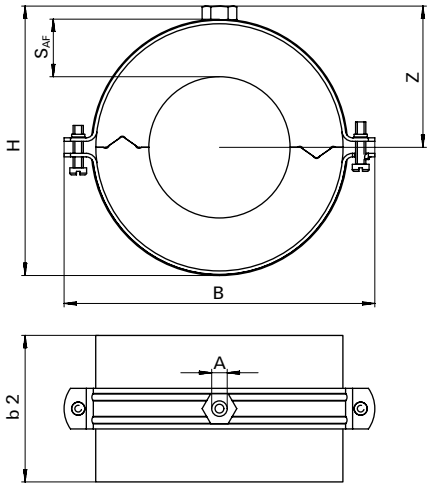

Prodotto	Art. n°	Dimensione nominale [pollici]	Filettatura A	Spessore isolamento S_{AF} [mm]	Larghezza B B [mm]	Altezza H H [mm]	Altezza Z Z [mm]	Vite di bloccaggio	Lunghezza del materiale di isolamento b2 [mm]	Carico statico racc. max (trazione centrata) N_{racc} [kN]	Confezione [pz]
Spessore isolante 13 mm											
FRS K 12/13	**506486** 1)	–	M 8 / M 10	13	77	59	33	M 6	50	0.10	1
FRS K 15/13	**506487** 1)	1/4"	M 8 / M 10	13	85	64	37	M 6	50	0.11	1
FRS K 17-18/13	**506488** 1)	3/8"	M 8 / M 10	13	86	64	37	M 6	50	0.12	1
FRS K 21-22/13	**506489** 1)	1/2"	M 8 / M 10	13	90.5	69	40	M 6	50	0.13	1
FRS K 27-28/13	**506490** 1)	3/4"	M 8 / M 10	13	98.5	78	46	M 6	50	0.15	1
FRS K 34-35/13	**506491** 1)	1"	M 8 / M 10	13	105	83	49	M 6	50	0.17	1
FRS K 42/13	**506492** 1)	1 1/4"	M 8 / M 10	13	115	96	53	M 6	50	0.36	1
FRS K 48-49/13	**506493** 1)	1 1/2"	M 8 / M 10	13	118	102	56	M 6	50	0.39	1
FRS K 54/13	**507699** 1)	–	M 8 / M 10	13	125	107	59	M 8	50	0.42	1
FRS K 60/13	**506494** 1)	2"	M 8 / M 10	13	132	115	63	M 6	50	0.45	1
Spessore isolante 19 mm											
FRS K 15/19	**506496** 1)	1/4"	M 8 / M 10	19	90.5	74	42	M 6	50	0.15	1
FRS K 17-18/19	**506497** 1)	3/8"	M 8 / M 10	19	99	77	44	M 6	50	0.15	1
FRS K 21-22/19	**506498** 1)	1/2"	M 8 / M 10	19	99	77	44	M 6	50	0.16	1
FRS K 27-28/19	**506499** 1)	3/4"	M 8 / M 10	19	106	90	50	M 6	50	0.18	1
FRS K 34-35/19	**506500** 1)	1"	M 8 / M 10	19	115	97	53	M 6	50	0.20	1
FRS K 42/19	**506501** 1)	1 1/4"	M 8 / M 10	19	125	109	59	M 6	50	0.42	1
FRS K 48-49/19	**506502** 1)	1 1/2"	M 8 / M 10	19	132	116	62.5	M 6	50	0.45	1
FRS K 54/19	**507700** 1)	–	M 8 / M 10	19	143	123	65.5	M 8	50	0.48	1
FRS K 60/19	**506503** 1)	2"	M 8 / M 10	19	147	129	69	M 6	50	0.51	1
FRS K 64/19	**506504** 1)	–	M 8 / M 10	19	149	134	71	M 6	50	0.53	1
FRS K 70/19	**506505** 1)	–	M 8 / M 10	19	161	142	75	M 6	50	0.56	1
FRS K 76/19	**506506** 1)	2 1/2"	M 8 / M 10	19	162.5	147	77	M 6	50	0.60	1
FRS K 89/19	**506508** 1)	3"	M 8 / M 10	19	188	165	86.5	M 8	50	0.66	1
FRS K 102/19	**506509** 1)	–	M 8 / M 10	19	199	180	94.5	M 8	100	1.69	1
FRS K 108/19	**506510** 1)	–	M 8 / M 10	19	204	185	97	M 8	100	1.77	1
FRS K 114/19	**506511** 1)	4"	M 12 / M 16	19	241	201	112	M 8	100	1.84	1
FRS K 133/19	**507786** 1)	–	M 12 / M 16	19	270	221	122	M 8	100	2.07	1
FRS K 139/19	**507787** 1)	5"	M 12 / M 16	19	270	227	125	M 8	100	2.14	1
FRS K 168/19	**507788** 1)	6"	M 12 / M 16	19	281	256	139	M 8	100	2.49	1
FRS K 219/19	**539477** 1)	–	M 12 / M 16	19	346	290	156.6	M 8	100	2.94	1

1) Disponibili su richiesta. Tempi di consegna da concordare con il personale fischer.