Il collare per tubazioni a doppia vite con guarnizione per l'isolamento acustico con resistenza alle alte temperature

Collare con guarnizione in silicone su slitta di scorrimento

APPLICAZIONI

- Fissaggi di tubazioni ad alta temperatura con barre filettate o viti a doppia filettatura, per es. linee di vapore.

VANTAGGI/BENEFICI

- La speciale guarnizione per l'isolamento acustico in silicone consente l'uso con temperature medie fino a +220 °C.
- Le due viti permettono una facile regolazione in funzione del diametro esterno della tubazione.
- La caratteristica di sicurezza delle viti assicura un'installazione senza problemi.

PROPRIETÀ

- **Materiale:** Acciaio DD11 (materiale n° 1.0332) secondo DIN EN 10111
- **Zincatura:** Zincatura a freddo, 5 - 9 µm
- **Dado di connessione:** (fino a FRSH 59 - 63) resistenza di saldatura, M 8 e M 8 / M 10 SW 13, M 10 SW 17
- **Vite di bloccaggio:** vite testa piatta con croce
- **Isolamento acustico:** per DIN 4109
- **Range di temperatura:** -40 °C ÷ +220 °C
- **Durezza:** 60 ± 5° Shore A
- **Comportamento a fuoco:** DIN 4102: Classe B2

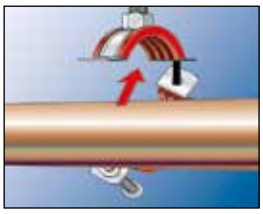

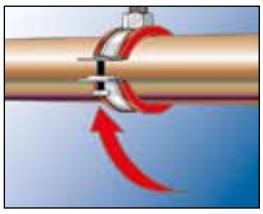

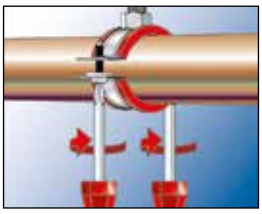

DATI TECNICI

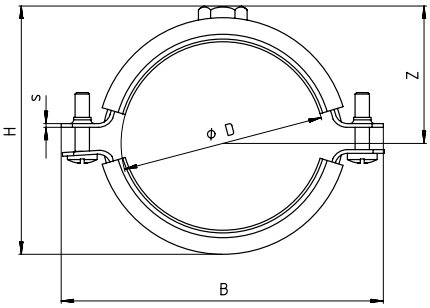

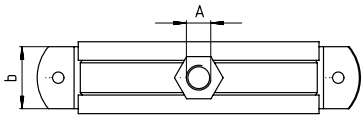

Prodotto	Art. n°	Filettatura A	Dimensione nominale [pollici]	Range di serraggio D [mm]	Larghezza B B [mm]	Altezza H H [mm]	Larghezza x spessore b x s [mm]	Altezza Z Z [mm]	Vite di bloccaggio	Carico statico racc. max (trazione centrata) Nracc [kN]	Confezione [pz]
FRSH 15 - 19	**063490** 1)	M 8	3/8"	15 - 19	62	41	20 x 1,25	24	M 5	1.00	100
FRSH 20 - 24	**063492** 1)	M 8	1/2"	20 - 24	68	46	20 x 1,25	26	M 5	1.00	100
FRSH 25 - 30	**063494** 1)	M 8	3/4"	25 - 30	75	52	20 x 1,25	29	M 5	1.00	100
FRSH 32 - 37	**063495** 1)	M 8	1"	32 - 37	80	59	20 x 1,25	33	M 5	1.00	100
FRSH 40 - 45	**063498** 1)	M 8	1 1/4"	40 - 45	90	67	20 x 1,25	37	M 5	1.00	50
FRSH 48 - 53	**063499** 1)	M 8	1 1/2"	48 - 53	97	75	20 x 1,25	41	M 5	1.00	50
FRSH 54 - 59	**063500** 1)	M 8	–	54 - 59	104	81	20 x 1,25	44	M 5	1.00	50
FRSH 60 - 64	**063502** 1)	M 8	2"	60 - 64	110	86	20 x 1,25	46	M 5	1.00	50
FRSH 68 - 73	**063504** 1)	M 10	–	68 - 73	122	95	25 x 1,5	51	M 6	1.30	25
FRSH 72 - 78	**063505** 1)	M 10	2 1/2"	72 - 78	130	100	25 x 1,5	55	M 6	1.30	25
FRSH 80 - 86	**063511** 1)	M 10	–	80 - 86	130	108	25 x 1,5	58	M 6	1.30	25
FRSH 89 - 92	**063513** 1)	M 10	3"	87 - 92	141	114	25 x 1,5	61	M 6	1.30	25
FRSH 95 - 103	**063518** 1)	M 10	–	95 - 103	156	125	25 x 1,5	67	M 6	1.30	25
FRSH 102 - 116	**063520** 1)	M 10	4"	102 - 116	172	140	25 x 2,0	74	M 6	2.00	20
FRSH 133 - 141	**063537** 1)	M 8 / M 10	5"	133 - 141	198	174	25 x 2,5	95	M 8	2.00	10
FRSH 159 - 168	**091507** 1)	M 8 / M 10	–	159 - 168	226	201	25 x 2,5	109	M 8	2.00	8

1) Disponibili su richiesta. Tempi di consegna da concordare con il personale fischer.