Il collare per tubazioni a cerniera con meccanismo di bloccaggio rapido a vite singola

Tubazioni leggere sospese

Tubazioni su mensole

APPLICAZIONI

- Fissaggio rapido di tubazioni fino a Ø2″ utilizzando barre filettate o viti a doppia filettatura.

VANTAGGI/BENEFICI

- Il meccanismo di bloccaggio rapido permette un'installazione veloce risparmiando quindi tempo.
- La stretta forma della guarnizione per l'isolamento acustico impedisce alla stessa di cadere quando si inserisce la tubazione.
- La chiusura di sicurezza a scatto garantisce l'installazione della tubazione senza lo sgancio del collare.
- Il dado di collegamento con filettatura combinata M8/M10 del FGRS Plus M8/M10 consente scelte di montaggio ottimizzate.
- L'impronta a taglio combinato della vite consente un'installazione flessibile.
- La struttura compatta del collare per tubazioni permette una semplice post-installazione dell'isolamento.

PROPRIETÀ

- **Materiale:** Acciaio DC01 (materiale n° 1.0330) secondo DIN EN 10130
- **Zincatura:** Zincatura a freddo, 5 - 9 µm
- **Dado di connessione:** resistenza di saldatura, SW 13
- **Vite di bloccaggio:** vite testa piatta con croce
- **Materiale inserto di isolamento acustico:** SBR/EPDM; senza cloro; senza silicone
- **Isolamento acustico:** per DIN 4109
- **Range di temperatura:** -40 °C ÷ +100 °C
- **Durezza:** 55 ± 5° Shore A
- **Comportamento a fuoco:** DIN 4102: Classe B2

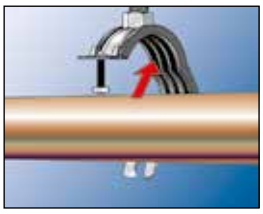

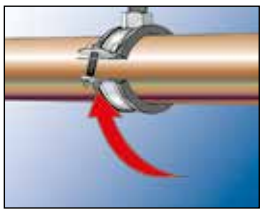

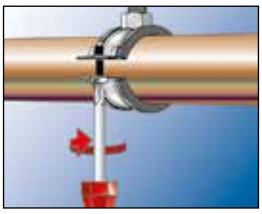

DATI TECNICI

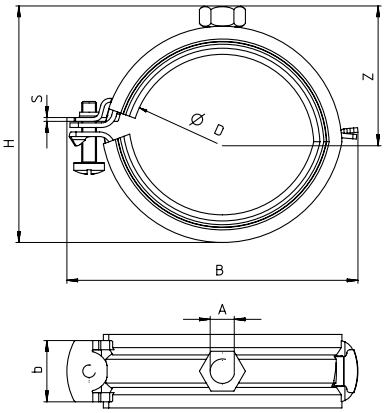

Prodotto	Art. n°	Filettatura A	Dimensione nominale [pollici]	Range di serraggio D [mm]	Larghezza B B [mm]	Altezza H H [mm]	Larghezza x spessore b x s [mm]	Altezza Z Z [mm]	Vite di bloccaggio	Carico statico racc. max (trazione centrata) N_{racc} [kN]	Confezione [pz]
FGRS Plus 12 - 14	**079400**	M 8	1/4"	12 - 14	48	35	20 x 1,25	21	M 5	0.65	100
FGRS Plus 15 - 19	**079401**	M 8	3/8"	15 - 19	52	40	20 x 1,25	24	M 5	0.65	100
FGRS Plus 20 - 24	**079402**	M 8	1/2"	20 - 24	58	45	20 x 1,25	26	M 5	0.65	100
FGRS Plus 25 - 30	**079403**	M 8	3/4"	25 - 30	63	49	20 x 1,25	28	M 5	0.65	100
FGRS Plus 32 - 37	**079404**	M 8	1"	32 - 37	72	57	20 x 1,25	32	M 5	0.65	100
FGRS Plus 40 - 44	**079405**	M 8	1 1/4"	40 - 44	79	66	20 x 1,5	37	M 5	0.90	50
FGRS Plus 45 - 50	**079406**	M 8	1 1/2"	45 - 50	88	76	20 x 1,5	42	M 5	0.90	50
FGRS Plus 50 - 55	**079407**	M 8	–	50 - 55	94	82	20 x 1,5	45	M 5	0.90	50
FGRS Plus 56 - 63	**079408**	M 8	2"	56 - 63	99	85	20 x 1,5	46	M 5	0.90	50

DATI TECNICI

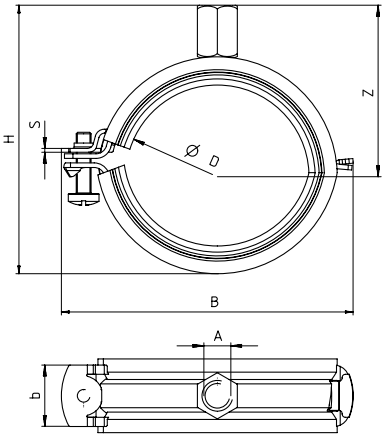

Prodotto	Art. n°	Filettatura A	Dimensione nominale [pollici]	Range di serraggio D [mm]	Larghezza B B [mm]	Altezza H H [mm]	Larghezza x spessore b x s [mm]	Altezza Z Z [mm]	Vite di bloccaggio	Carico statico racc. max (trazione centrata) N_{racc} [kN]	Confezione [pz]
FGRS Plus 12 - 14 M8/M10	**079430**	M 8 / M 10	1/4"	12 - 14	48	46	20 x 1,25	31	M 5	0.65	100
FGRS Plus 15 - 19 M8/M10	**079431**	M 8 / M 10	3/8"	15 - 19	52	51	20 x 1,25	34	M 5	0.65	100
FGRS Plus 20 - 24 M8/M10	**079432**	M 8 / M 10	1/2"	20 - 24	58	56	20 x 1,25	36	M 5	0.65	100
FGRS Plus 25 - 30 M8/M10	**079433**	M 8 / M 10	3/4"	25 - 30	63	60	20 x 1,25	38	M 5	0.65	100
FGRS Plus 32 - 37 M8/M10	**079434**	M 8 / M 10	1"	32 - 37	72	68	20 x 1,25	42	M 5	0.65	100
FGRS Plus 40 - 44 M8/M10	**079435**	M 8 / M 10	1 1/4"	40 - 44	79	76	20 x 1,5	47	M 5	0.90	50
FGRS Plus 45 - 50 M8/M10	**079436**	M 8 / M 10	1 1/2"	45 - 50	88	86	20 x 1,5	52	M 5	0.90	50
FGRS Plus 50 - 55 M8/M10	**079437**	M 8 / M 10	–	50 - 55	94	92	20 x 1,5	55	M 5	0.90	50
FGRS Plus 56 - 63 M8/M10	**079438**	M 8 / M 10	2"	56 - 63	99	95	20 x 1,5	56	M 5	0.90	50