Istruzioni d’impiego

Istruzioni d’impiego originali

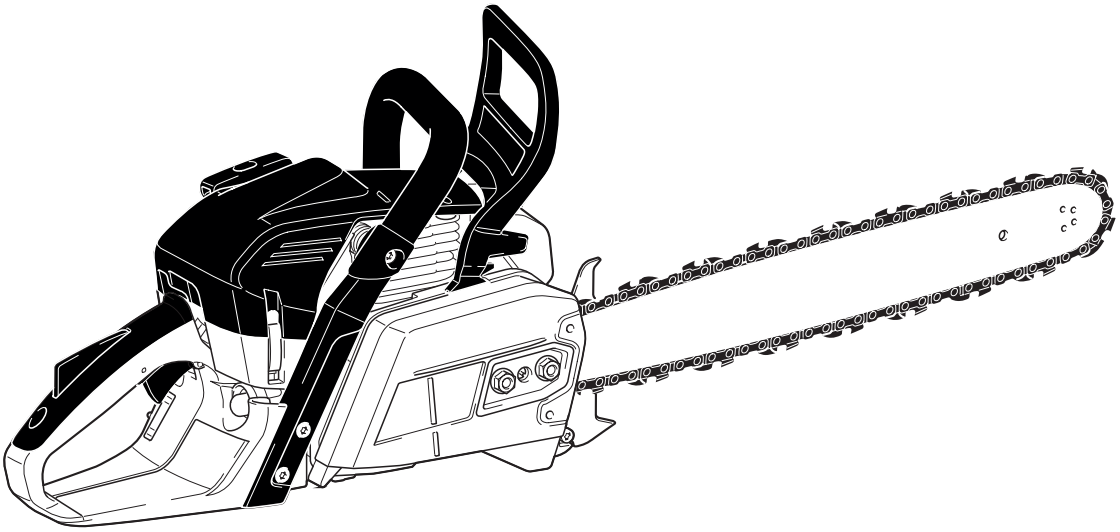

EA5600F

Attenzione:

Osservare attentamente le norme di sicurezza. Errori nell‘uso della motosega possono essere causa di incidenti.

Conservare accuratamente le istruzioni d’impiego!

Molte grazie per la fiducia nei nostri confronti!

Ci congratuliamo con Lei per l'acquisto della Sua nuova motosega MAKITA e speriamo che rimarrà soddisfatto di questa moderna macchina. La motosega EA5600F è particolarmente maneggevole e robusta con un nuovo design.

La lubrificazione automatica della catena attraverso una pompa ad olio in quantità regolabile, l'accensione elettronica priva di manutenzione, il sistema antivibrazione per la protezione della salute dell'operatore, la forma ergonomica delle impugnature e gli accessori assicurano il comfort d'uso e un lavoro con la sega mai faticoso.

Il sistema di avvio rapido a molla permette di eseguire facilmente l'avvio, senza dover applicare una forza eccessiva. La procedura di avviamento è facilitata dall'accumulo di energia della molla.

La dotazione di sicurezza delle motoseghe EA5600F MAKITA corrisponde al più recente standard tecnico e risponde a tutte le norme nazionali ed internazionali di sicurezza. Tale dotazione comprende i dispositivi di protezione per le mani su entrambe le impugnature, il bloccaggio della leva gas, le viti prendicatena, la catena della sega di sicurezza e un freno di catena che può essere azionato manualmente o, in caso di rinculo della guida (kickback), attivato automaticamente dall' accelerazione.

Onde poter garantire un costante funzionamento ottimale e disponibilità di prestazioni per la vostra motosega ed inoltre una sicurezza per voi quali utenti, avremmo una preghiera da rivolgervi:

leggere attentamente queste istruzioni d'impiego prima di mettere in funzione per la prima volta la sega ed attenetevi soprattutto alle norme di sicurezza. L'inosservanza delle norme di sicurezza può essere causa di ferite pericolosissime!

AVVERTIMENTO

Il sistema di accensione di questo apparecchio genera un campo elettromagnetico. Questo campo può interferire con alcuni dispositivi medici quali ad esempio i pacemaker. Per ridurre il rischio di lesioni gravi o mortali, le persone con un dispositivo medico dovranno contattare il proprio medico e il produttore del dispositivo prima di mettere in funzione l'apparecchio.

Indice

Pagina

Parti integranti della fornitura 3

Simboli 3

INDICAZIONI DI SICUREZZA

Utilizzo conforme 4
Cenni generali 4
Attrezzatura di sicurezza personale 4
Materiali d'esercizio / Rifornimento 5
Messa in funzione 5
Rinculo (kickback) 6
Comportamento e lavoro con la motosega 6-7
Trasporto e messa in deposito 8
Manutenzione 8
Pronto soccorso 8

Dati tecnici 9

Imballaggio 9

Denominazione dei singoli pezzi 10

MESSA IN FUNZIONE

Montaggio della guida e della catena della sega 11-12
Tensione della catena della sega 12
Controllo della tensione della catena 13
Regolazione della tensione della catena della sega 13
Freno della catena 13
Materiali d'esercizio 14-15
Rifornimento 15
Controllate la lubrificazione della catena 16
Regolazione della lubrificazione di catena 16
Avviamento motore 17
Avviamento a freddo 17
Avviamento a caldo 17
Spegnimento motore 17
Controllate la freno della catena 18

Funzionamento d'inverno 18

Regolazione del carburatore 19

INTERVENTI DI MANUTENZIONE

Affilatura della catena della sega 20-21
Pulizia del vano interno del pignone della catena 22
Pulizia della guida della sega 22
Nuova catena della sega 23
Pulizia del filtro dell'aria 24
Sostituzione della candela di accensione 25
Controllo della scintilla di accensione 25
Controllo delle viti del silenziatore 25
Sostituzione della fune di avviamento /
Sostituzione della cassetta della molla di richiamo /
Sostituzione della molla start 26-27
Montaggio della scatola del ventilatore 27
Pulizia del vano filtro/del vano ventilatore 28
Pulizia delle nervature del cilindro 28
Sostituzione della succhieruola 28
Osservazioni su manutenzione e cura periodiche 29

Assistenza tecnica d'officina,
parti di ricambio egaranzia 30

Ricerca di disturbi 31

Estratto dalla lista dei pezzi di ricambio 32-33

Accessori 32-33

Dichiarazione di conformità CE 34

Parti integranti della fornitura

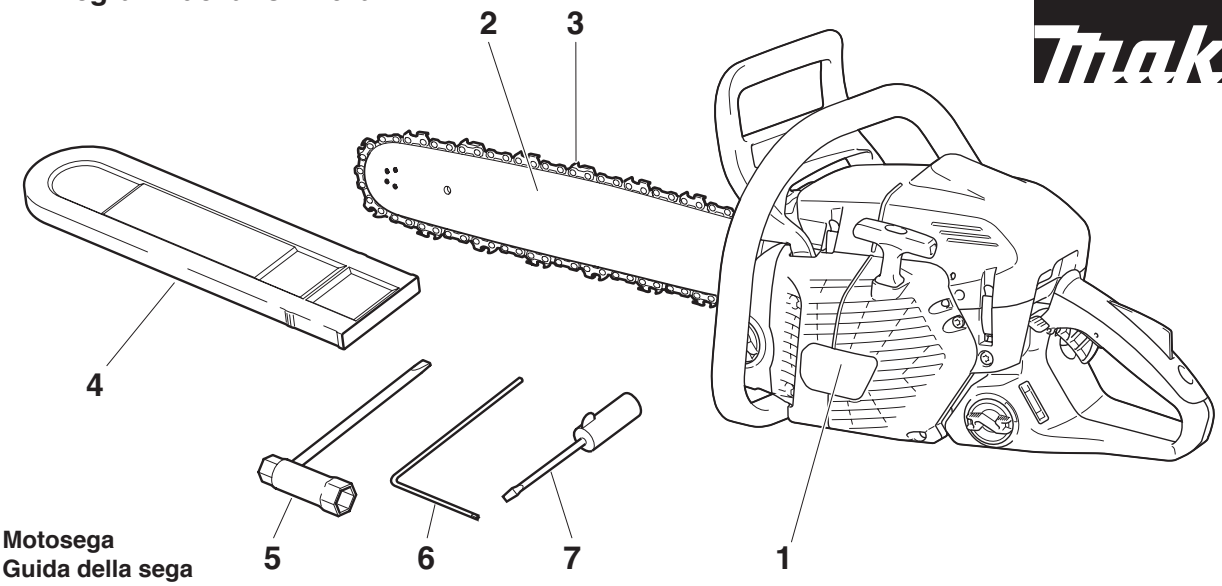

1. **Motosega**
2. **Guida della sega**
3. **Catena della sega**
4. **Copriguida**
5. **Utensili di montaggio**
6. **Chiave angolare**
7. **Giraviti per la regolazione del carburatore**
8. **Istruzioni d'impiego** (non illustrate)

Se nell'insieme della fornitura dovesse mancare qualcuno degli elementi qui sopra indicati, vi preghiamo di rivolgervi al vostro rivenditore!

Simboli

Sulla macchina e nelle istruzioni d'impiego incontrerete i seguenti simboli:

	Leggere le istruzioni d'impiego e seguire le indicazioni di pericolo e di sicurezza!		**Attenzione, rinculo** (kickback)**!**
	Qui viene richiesta un'attenzione particolare!		**Freno di catena**
	Proibito!		**Miscela carburante**
	Indossare un casko prottetivo, la protezione per gli occhi e per gli orecchi!		**Esercizio normale / invernale**
	Mettetevi i guanti di protezione!	T H L	**Registrazione del carburatore**
	Vietato fumare!		**Olio per catene di sega**
	Vietati fuochi aperti!	– +	**Vite di regolazione per l'olio della catena della sega**
	<u>Interruttore combinato</u>		**Avviamento motore**
	Avviamento a freddo (Choke)		
ON	**Avviamento a caldo** (ON)		**Pronto soccorso**
STOP	**Spegnere il motore** (STOP)	DER GRÜNE PUNKT RE ZY	**Riciclaggio**
	Posizione di sicurezza	CE	**Marchio-CE**

INDICAZIONI DI SICUREZZA

Utilizzo conforme

Motoseghe

La motosega va utilizzata esclusivamente per tagliare legno all'aperto. In base alla categoria di appartenenza della motosega si distinguono le seguenti applicazioni:

- **Categoria media e professionale:** per legno di spessore sottile, medio e spesso, per abbattimento alberi, sfoltimento rami, per accorciare e diradare gli alberi.
- **Categoria hobby:** per utilizzo occasionale con legno di spessore sottile, per alberi da frutta, per abbattimento alberi, sfoltimento rami, per accorciare gli alberi.

Utenti non autorizzati:

persone che non sono a conoscenza delle istruzioni d'uso, bambini, giovani, e persone sotto l'influsso di alcol, droghe o medicinali.

Regolamenti nazionali potrebbero limitare il campo d'uso dell'apparecchio!

Cenni generali

- **E' assolutamente necessario che gli utilizzatori leggano queste istruzioni d'impiego, onde essere poi in grado di maneggiare la sega con sicurezza.** Chi fa uso della sega senza previa informazione accurata, può arrecare danni a se stesso ed a terzi.
- Prestate la motosega soltanto a persone che sanno maneggiarla. Con la sega consegnate allora anche le istruzioni d'impiego.
- Chi si appresta ad utilizzare la sega per la prima volta, si faccia spiegare dal rivenditore quali sono le caratteristiche dell'impiego di una sega a motore, oppure si iscriva ad un corso ufficialmente riconosciuto di istruzione sull'uso di seghe a motore.
- E' vietato l'uso della motosega ai bambini ed ai giovani sotto i 18 anni. Per i giovani che hanno superato i 16 anni di età viene fatta un'eccezione a questa regola, quando gli stessi dovessero impiegare la sega a scopi addestrativi, sotto il controllo di un istruttore specializzato.
- Durante il lavoro con la motosega viene richiesta la massima concentrazione.
- Accingetevi a lavorare con la motosega soltanto se vi trovate in ottime condizioni fisiche. Anche in seguito a stanchezza viene a mancare la necessaria attenzione. La massima attenzione viene richiesta verso la fine del periodo lavorativo. I lavori vanno eseguiti sempre con calma ed attenzione. L'utente è responsabile nei confronti di terzi.
- Non lavorate mai sotto l'influsso di alcol, droghe o medicinali.
- Quando lavorate in un ambiente con vegetazione facilmente infiammabile ed in caso di siccità tenete a portata di mano un estintore (pericolo di incendio di bosco).

Attrezzatura di sicurezza personale

- **Onde prevenire ferite alla testa, agli occhi, alle mani ed ai piedi, come anche allo scopo di evitare danneggiamenti all'udito, è necessario equipaggiarsi dei seguenti mezzi ed attrezzature protettivi.**
- Portate un vestito adatto, cioè aderente al corpo e che non intralci i movimenti. Non bisogna portare gioielli o vestiari, per evitare di rimanere impigliati nei cespugli o fra i rami. Per i capelli lunghi è assolutamente indispensabile utilizzare una retina per capelli.
- Durante tutti i lavori nel bosco bisogna portare un **casco protettivo** (1), per proteggersi dai rami cadenti. Bisogna controllare ad intervalli di tempo regolari che il casco protettivo non risulti danneggiato. Cambiate il casco dopo un massimo di 5 anni. Fate uso esclusivamente di caschi la cui sicurezza di impiego è stata controllata.
- La **visiera** (2) del casco protettivo (o al posto di questa: occhiali di protezione) agisce da schermo per segatura e schegge di legno. Per evitare ferite agli occhi, quando si lavora con la motosega bisogna proteggersi sempre con una visiera o con occhiali di protezione.
- Onde evitare danneggiamenti dell'udito, bisogna attrezzarsi di **mezzi** appropriati personali **per la protezione acustica**. (Cuffia protettiva dell'udito (3), capsule, tamponi di cera, ecc.). E' disponibile su richiesta l'analisi del volume in ottavo.
- La **giacca di sicurezza da boscaiolo** (4), con colori da segnaletica sulle spalle, si adatta ai movimenti del corpo e non richiede particolari attenzioni di cura.
- La **salopette di protezione** (5) è costituita da numerosi strati di nylon e protegge da ferite da taglio. Si raccomanda altamente di utilizzarla.
- I **guanti da lavoro** (6) sono parte integrante dell'attrezzatura prevista dalle norme di protezione. Bisogna portarli sempre quando si lavora con la motosega.
- Quando lavorate con la motosega calzate sempre **scarpe di sicurezza** oppure **stivali di sicurezza** (7) con suola antiscivolo, punta in acciaio e parastinchi. Le calzature di sicurezza con inserto antitaglio proteggono da ferite da taglio e garantiscono di poter piantare i piedi con sicurezza.
- Quando si sega legno asciutto, si potrebbe causare la formazione di polveri. Indossare una maschera antipolvere adatta.

1

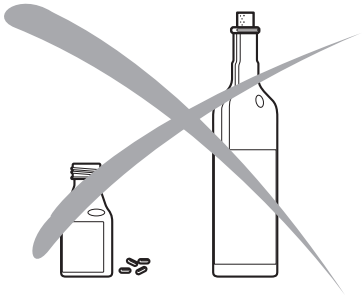

2

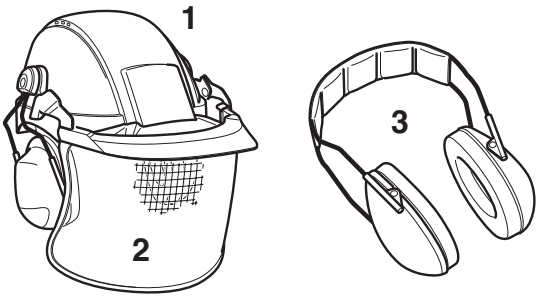

3

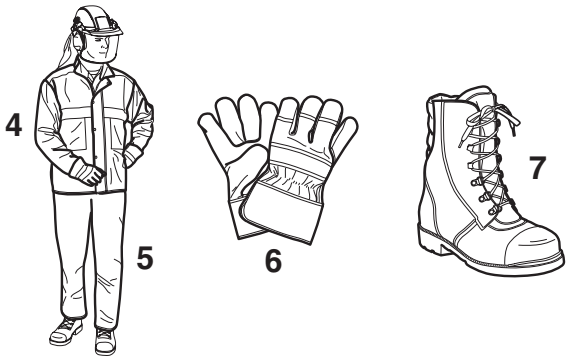

4

Materiali d'esercizio / Rifornimento

- Il rifornimento di carburante va effettuato sempre a motore spento.
- E' vietato fumare e sono vietati fuochi aperti (5).
- Prima del rifornimento di carburante attendete che l'apparecchio si raffreddi.
- I carburanti possono contenere sostanze del genere dei solventi. Evitate ogni contatto dei prodotti dell'olio minerale con pelle ed occhi. Fate il rifornimento portando i guanti. Il vestiario protettivo deve venir cambiato e pulito spesso. Non inalate le esalazioni del carburante. Aspirare i vapori del carburante può danneggiare la salute fisica.
- Non spargete carburante o olio da catena. In caso di spargimento di carburante o olio, pulite subito la motosega. Il carburante non deve entrare in contatto con il vestiario. Nel caso che ciò succeda, cambiate subito vestiario.
- Fate attenzione a non spargere in terra carburante o olio da catena (protezione ambientale). Servitevi di appositi fogli da stendere in terra.
- Non effettuate rifornimenti di carburante in ambienti chiusi. I vapori del carburante si raccolgono presso il pavimento (pericolo di esplosione).
- Avvitate bene i tappi dei serbatoi del carburante e dell'olio.
- Spostatevi in un altro posto per avviare la motosega (ad una distanza di almeno 3 metri dal punto del rifornimento di carburante) (6).
- I carburanti immagazzinati si alterano col tempo. Acquistate solo i quantitativi che dovranno venire consumati entro periodi non troppo lunghi.
- Carburante ed olio da catena vanno trasportati ed immagazzinati soltanto in canistri ufficialmente riconosciuti per tale impiego e portanti l'indicazione del contenuto. Carburante ed olio da catena non devono venir lasciati a portata di mano dei bambini.

Messa in funzione

- **Non lavorate mai da soli; deve esserci sempre qualcuno nei pressi, che possa intervenire in caso di necessità** (a distanza tale da poter udire il grido di aiuto).
- Accertatevi che non ci siano bambini o ulteriori persone presenti nell'area di lavoro della sega. Fate attenzione anche agli animali (7).
- **Prima di incominciare a lavorare, accertatevi che la motosega funzioni perfettamente e che si trovi in uno stato di sicurezza corrispondente alle relative norme!**
  Fate soprattutto attenzione che funzioni bene il freno della catena, che la guida della sega sia montata correttamente, che la catena della sega sia affilata e tesa in conformità delle norme, che il coperchio del pignone della catena sia montato saldamente, che la leva dell'acceleratore ed il dispositivo di bloccaggio della leva stessa funzionino senza intoppi, che i punti di impugnatura non siano sporchi o bagnati, che l'interruttore di avvio e disinnesto funzioni a dovere.
- La motosega va messa in funzione soltanto dopo il montaggio completo della stessa. In linea di principio l'apparecchio può venir impiegato soltanto se montato completamente!
- Prima dell'avviamento l'operatore deve trovarsi con i piedi ben saldamente puntati sul terreno.
- Inserite la motosega sempre soltanto nel modo descritto nelle istruzioni d'impiego (8). Non sono ammissibili altri modi di avviamento.
- Quando viene avviato il motore, l'apparecchio deve risultare bene appoggiato e tenuto fermamente in mano. La guida e la catena non devono toccare nessun oggetto.
- **Quando si eseguono lavori con la motosega, l'apparecchio va tenuto saldamente con entrambe le mani.** La mano destra sull'impugnatura posteriore, la mano sinistra sull'impugnatura ad arco. Tenete ben fisse le impugnature con i pollici.
- **ATTENZIONE: Quando allentate la pressione sulla leva dell'acceleratore il movimento della sega continua ancora per un po'** (effetto di corsa libera).
- Bisogna fare tutto il tempo attenzione che chi usa la motosega si trovi sempre con i piedi ben saldi sul terreno.
- La motosega va tenuta in modo tale, che non vengano inalati i gas di scarico. Non lavorate mai in ambienti chiusi (pericolo di avvelenamento).
- **Spegnete immediatamente il motore quando notate un cambiamento sensibile nel comportamento dell'apparecchio.**
- **Per controllare la tensione della catena, per regolazioni della tensione, sostituzione della catena ed eliminazione di eventuali guasti o disturbi, spegnere assolutamente il motore e impostare in posizione di sicurezza l'interruttore combinato (9).**
- Se il dispositivo di sega dovesse entrare in contatto con pietre, chiodi o altri oggetti duri, spegnete subito il motore e controllate il dispositivo di sega. Dopo eventuali colpi o cadute, controllare il funzionamento dell'intera motosega!
- Durante le pause di lavoro e quando l'utilizzatore si allantana della motosega bisogna spegnere il motore della sega (9). La motosega viene messa da parte in modo da non essere di pericolo a nessuno.

ATTENZIONE: Non lasciare mai la motosega riscaldata dalla corsa del motore sull'erba asciutta o su oggetti infiammabili. La marmitta di scarico irradia un calore enorme (pericolo di incendio).

- **ATTENZIONE**: Quando la motosega viene messa da parte, dell'olio può sgocciolare dalla catena o dalla guida, sporcando il punto di appoggio! Fate uso di un apposito foglio protettivo.

5

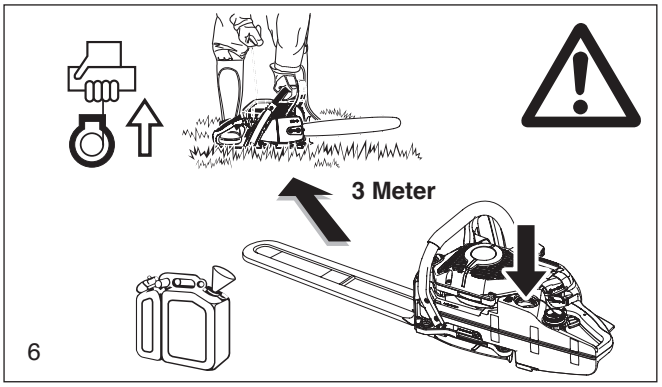

6

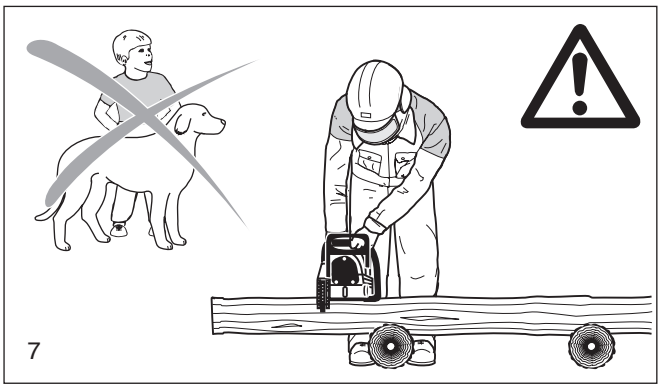
7

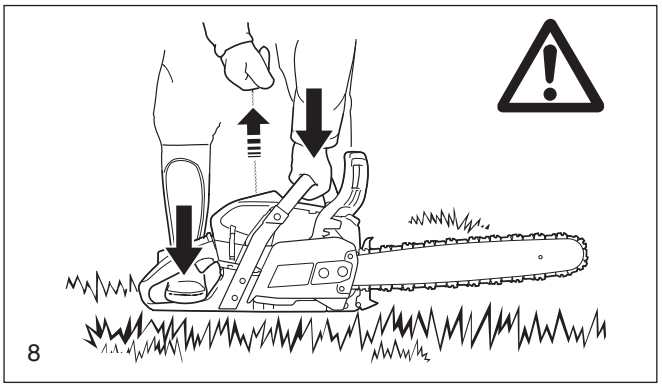
8

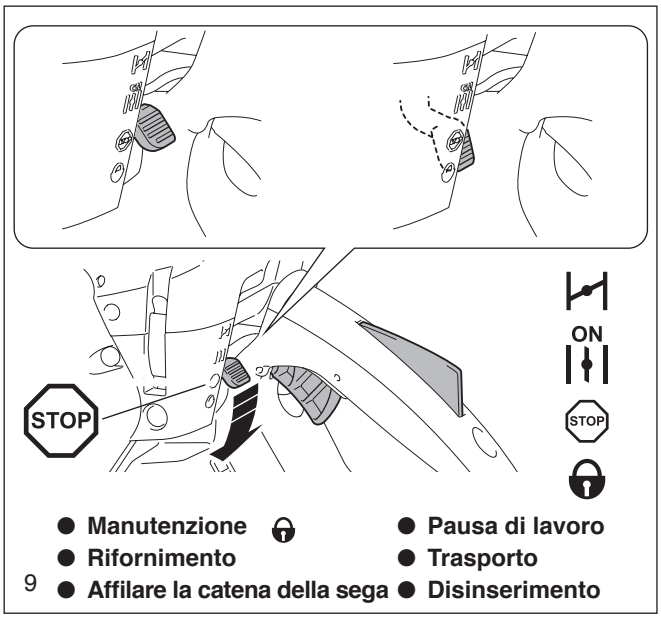

9

Rinculo (kickback)

- Quando si lavora con la motosega si possono avere casi pericolosi di rinculo.
- Un rinculo avviene quando la parte superiore della punta della guida va a toccare inavvertitamente legno o altri oggetti duri (10).
- In tal caso la motosega viene spinta con forte slancio, senza possibilità di tenerla sotto controllo, verso chi aziona la sega stessa (**pericolo di ferirsi!**).

Onde evitare rinculi, bisogna fare attenzione a quanto segue:

- L'operazione di incisione (incisione diretta con la punta della guida nel legno) deve venire effettuata esclusivamente da personale appositamente addestrato!
- Tenete sempre d'occhio la punta della guida. Attenzione quando riprendete ad approfondire un taglio previamente fatto.
- Incominciate a segare sempre con catena di sega in corsa!
- Accertatevi continuamente che la catena della sega sia sempre bene affilata. Bisogna qui fare particolarmente attenzione che il limitatore di profondità si trovi all'altezza giusta.
- Non segate mai più rami in una volta! Quando tagliate un ramo dal tronco, accertatevi che la sega non vada a toccare un'altro ramo.
- Tagliando i tronchi trasversalmente fate attenzione ai tronchi che si trovano in prossimità.

Comportamento e lavoro con la motosega

- Lavorate soltanto in condizioni di buona vista e di sufficiente illuminazione. Fate particolare attenzione a punti scivolosi, umidità, ghiaccio e neve (pericolo di cadere scivolando). Sussiste il pericolo di scivolare specialmente su legno appena scortecciato (corteccia).
- Non lavorate mai stando su un terreno malsicuro. Fate attenzione particolarmente agli ostacoli in zona di lavoro; potreste inciampare. Fate tutto il tempo attenzione ad avere sotto i piedi un terreno sicuro.
- Non segate mai ad una altezza che supera le spalle (11).
- Non segate mai stando su una scala a pioli (11).
- Non portate mai seco la motosega quando vi arrampicate su un albero per segare.
- Non sporgetevi troppo nel segare.
- Dovete condurre la motosega in modo tale che nessuna parte del corpo possa venir a trovarsi nell'ambito del raggio d'azione prolungato della catena di sega (12).
- Con la motosega segate esclusivamente legno.
- Non toccare il pavimento con catena di sega in moto.
- Non usate mai la motosega come leva di sollevamento o per prelevare ed allontanare pezzi di legno o altro, come se si trattasse di una pala.
- Nel settore da segare non devono esserci corpi estranei, come sabbia, sassi, chiodi, ecc. I corpi estranei danneggiano il dispositivo di sega e possono causare rinculi pericolosi.
- Quando segate tavole di legno, appoggiatele su un sostegno sicuro (cavalletto per segare, 13). Il pezzo di legno non deve venir tenuto fisso col piede oppure da un'altra persona.
- I pali devono venir fissati saldamente.
- **Nei tagli traversali la punta aguzza d'asta** (13, Z) **deve venir conficcata nel legno da segare.**
- Prima di ogni taglio traversale conficcate prima bene la punta aguzza d'asta e solo dopo di ciò accingetevi ad avvicinare la catena di sega in moto al pezzo di legno. Quando la sega in moto va a toccare il legno, sollevate l'impugnatura posteriore per guidare poi la sega con l'impugnatura ad arco. La punta aguzza d'asta funge da centro di rotazione. Si fa penetrare la sega nel legno premendo leggermente sull'impugnatura ad arco. In questa fase tirate un tantino indietro la sega. Conficcate poi la punta aguzza d'asta in maggiore profondità, sollevando poi nuovamente l'impugnatura posteriore.
- **Tagli longitudinali e di incisione possono venir eseguiti soltanto da persone appositamente addestrate** (pericolo maggiore di rinculo).
- Quando si inizia ad eseguire il taglio, il dispositivo di taglio potrebbe scivolare di lato o rimbalzare leggermente. Tale problematica è legata al tipo di legno e allo stato della catena della sega. **Pertanto far sempre presa con entrambe le mani sulla motosega.**
- Un **taglio longitudinale** (14) va iniziato con un angolo il più possibile piatto. In questo caso è necessario procedere con estrema cautela, perché l'asta a punte aguzze non fa presa sulla superficie.
- Estraete il dispositivo di sega dal pezzo di legno sempre solo a catena in corsa.
- Quando dovete effettuare una serie di tagli, disinserite l'acceleratore tra un taglio e l'altro.

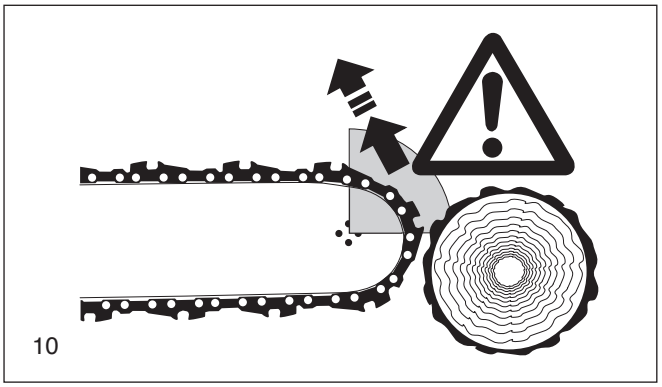
10

11

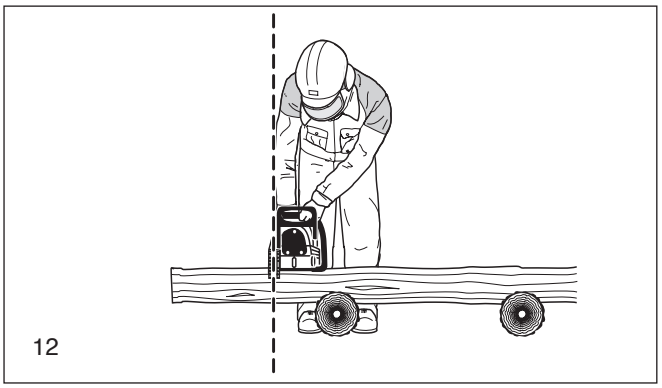
12

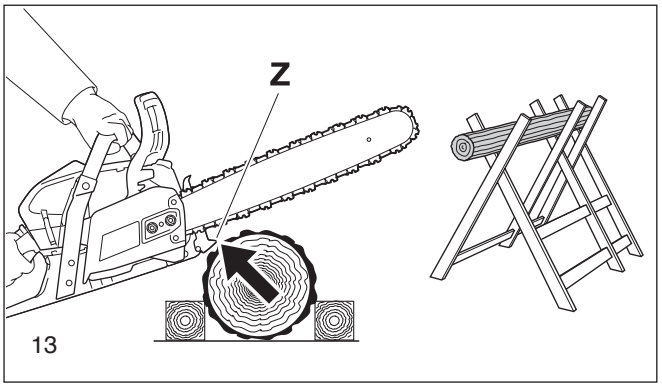

13

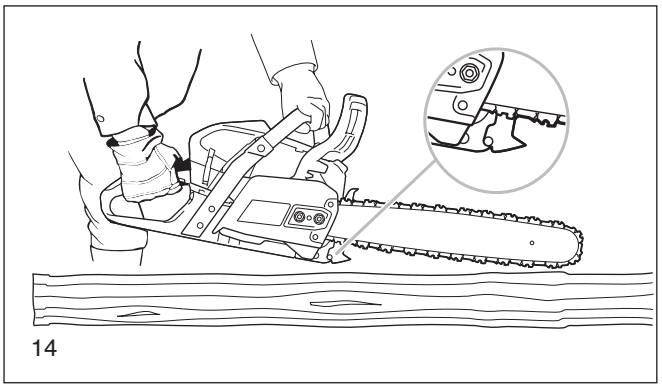
14

- Fate attenzione quando tagliate legno scheggiato. La catena potrebbe trascinare dei pezzetti di legno segati (pericolo di ferite).
- Nell'effettuare tagli con la parte superiore della guida, la motosega può scattare in direzione di chi la usa quando la sega stessa si incastra. Segate pertanto possibilmente con la parte inferiore della guida, allora la sega viene sottoposta ad una forza che la spinge via dal corpo e verso il legno (15).
- Nei pezzi di legno sottoposti ad una tensione (16) deve venir fatto innanzi tutto un taglio sulla parte dove agisce la forza (A). Solo dopo di ciò si può effettuare il taglio completo segando dalla parte verso la quale viene spinto il legno (B). Si evita in tal modo che la guida possa incastrarsi.
- Al termine del taglio la motosega tende a saltare per il proprio peso intrinseco, in quanto non trova più resistenza al taglio. Si prega di controllarne il movimento opponendo uno spostamento contrario.

ATTENZIONE: Per i lavori di abbattimento alberi e di taglio di rami, come pure per i casi di abbattimento d'alberi e rottura di rami effettuati dal vento, deve venire impiegato soltanto personale specializzato! Pericolo di ferite!

- Quando si tagliano rami dal tronco, cercate di appoggiare la sega al tronco. In questo caso non si deve mai segare con la punta della guida (pericolo di rinculo).
- Fate molta attenzione nel caso di rami sotto tensione. Non effettuate mai tagli dal di sotto quando volete tagliare un ramo oscillante liberamente.
- Non tagliate mai rami da un tronco stando voi stessi sul tronco.
- **Si possono iniziare i lavori di abbattimento d'alberi soltanto dopo che ci si sarà accertati che**
  a) nella zona di abbattimento d'albero si intrattengono soltanto le persone addette ai lavori;
  b) sussiste per ogni persona che esegue i lavori di abbatti-mento la possibilità di scansarsi (lo spazio dove scansarsi deve estendersi verso il retro ad un angolo di circa 45°);
  c) la parte estrema inferiore del tronco deve risultare libera da ogni genere di corpi estranei, sterpaglia e rami; assicuratevi di stare su un terreno che vi da un appoggio sicuro;
  d) il prossimo posto di lavoro deve distare almeno due volte e mezza l'altezza dell'albero (17). Prima di abbattere l'albero accertate in che direzione cadrà l'albero ed abbiate cura che entro una distanza pari a 2 1/2 l'altezza dell'albero (17) non si intrattengano altre persone e non siano presenti oggetti!
- **Valutazione dell'albero:**
  Direzione di pendenza - rami staccati o secchi - altezza dell' albero - sporgenze naturali - l'albero è marcio?
- Tenete conto della velocità e della direzione del vento. Nel caso di forti raffiche di vento non si deve abbattere alberi.
- **Taglio degli inizi di radice:**
  Incominciate con la radice più grande. effettuate prima il taglio verticale, poi quello orizzontale.
- **Come effettuare l'intaglio di abbattimento** (18, A):
  L'intaglio di abbattimento determina la direzione e la guida dell'albero cadente. L'intaglio viene fatto ad angolo retto rispetto alla direzione di caduta e la sua profondità corrisponde ad 1/3 - 1/5 del diametro del tronco. Effettuate l'intaglio il più possibile in prossimità del terreno.
- Eventuali correzioni all'intaglio di abbattimento dovete eseguirle tagliando su tutta l'ampiezza del previo taglio.
- **Il taglio di abbattimento** (19, B) viene effettuato ad un'altezza superiore a quella della base dell'intaglio di abbattimento (D). Deve venir eseguito perfettamente in orizzontale. Prima dell'intaglio di abbattimento deve rimanere ancora uno spessore pari a circa 1/10 del diametro del tronco, che funge poi da pezzo di spezzamento.
- **Il pezzo di spezzamento** (C) agisce come cerniera. Non bisogna in nessun caso tagliarlo, altrimenti non sarà possibile controllare la caduta dell'albero. Bisogna inserire tempestivamente i cunei!
- I cunei da inserire nel taglio di abbattimento possono essere soltanto di plastica o di alluminio. E' vietato usare cunei in ferro, perché il loro contatto può determinare seri danni o la rottura della catena.
- Quando viene abbattuto l'albero intrattenetevi soltanto lateralmente rispetto la direzione di caduta.
- Quando vi riavvicinate all'albero abbattuto, fate attenzione ad eventuali rami cadenti.
- Se si abbattono alberi su un pendio, chi sega deve trovarsi lateralmente su un punto di terreno superiore a quello del tronco da lavorare o dell'albero che giace a terra.
- Fate attenzione ad eventuali tronchi d'albero rotolanti verso di voi.

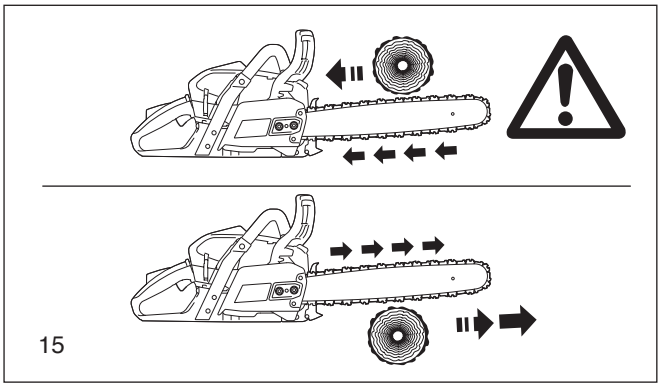
15

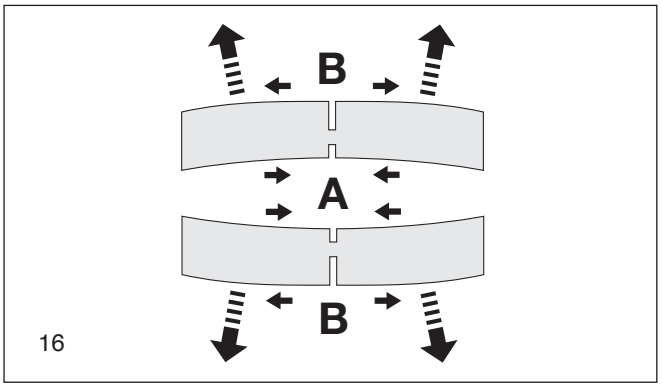

16

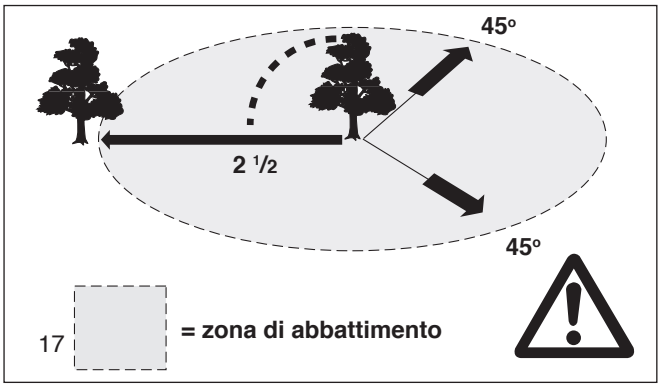

17

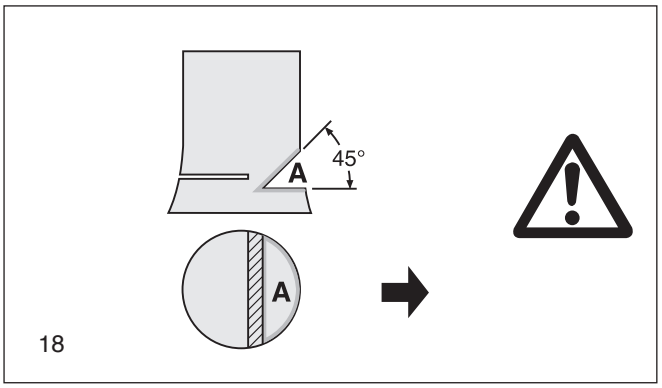

18

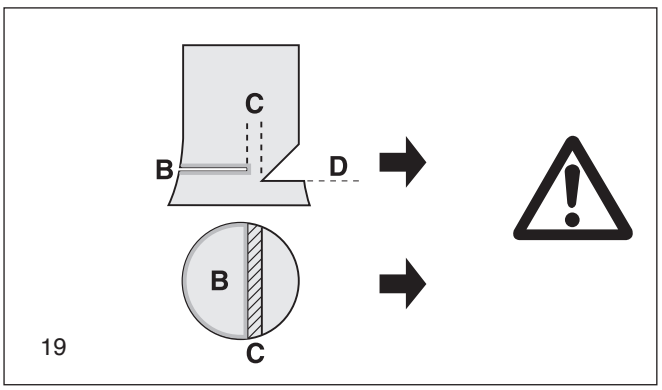

19

Trasporto e messa in deposito

- **Nel trasporto e quando durante il lavoro dovete passare ad un altro posto, è necessario disinserire la motosega o azionare il freno di catena, al fine di evitare che la catena possa mettersi in moto inavvertitamente.**
- **Non portare o trasportare mai la motosega con catena di sega in moto.**
  Non coprire (ad es. con teloni, coperte, giornali ...) la motosega che si è riscaldata per l'utilizzo.
  Lasciar raffreddare la motosega prima di riporla in un contenitore per il trasporto o in un'automobile. Le motoseghe dotate di catalizzatore richiedono tempistiche più prolungate per il raffreddamento!
- **Utilizzare sempre la protezione adatta alla barra montata sulla sega.**
- Nel caso di trasporti a maggiori distanze bisogna applicare ad ogni modo il copriguida.
- Afferrate la motosega soltanto sull'impugnatura ad arco. La guida della sega sia rivolta verso il retro (20). Non toccate mai la marmitta di scarico (pericolo di ustioni).
- Quando trasportate la motosega in auto, fate attenzione di collocarla in un punto dove non possa venir sballottata, altrimenti potrebbero fuoriuscire combustibile o olio di catena.
- Mettete la motosega in deposito in un ambiente asciutto. La sega non va tenuta all'aperto. Tenere la motosega lontana dalla portata dei bambini. Inserire sempre il dispositivo di protezione.
- Nel caso di messa a deposito per lungo tempo, come pure nel caso di trasporto, il serbatoio dell'olio deve venir vuotato completamente.

Manutenzione

- **Nel caso di un'intervento di manutenzione bisogna sempre disinserire la motosega** (21) **e staccare la sede per candela!**
- Prima di iniziare il lavoro bisogna controllare che la motosega si trovi in uno stato che garantisce la sicurezza del funzionamento; ciò vale in modo particolare nei confronti della funzione del freno della catena. Bisogna soprattutto accertarsi che la catena della sega risulti affilata e tesa in conformità delle relative norme (22).
- L'apparecchio deve venir impiegato in modo tale, da provocare il minimo rumore possibile e da produrre una quantità minima di gas di scarico. E' perciò necessario fare attenzione che il carburatore sia regolato nel modo giusto.
- Pulite la motosega ad intervalli regolari.
- Controllate ad intervalli regolari la tenuta dei tappi di chiusura dei serbatoi.
  Attenetevi alle norme di protezione infortuni dell' associazione di categoria e dell'assicuratrice. E' assolutamente vietato apportare modifiche costruttive alla motosega. Le modifiche pregiudicherebbero la vostra sicurezza.
  Gli interventi di manutenzione e le riparazioni possono venir eseguiti nella misura in cui vengono descritti in queste istruzioni d'impiego. Tutti gli altri interventi sono di attinenza esclusiva del servizio di assistenza tecnica MAKITA.
  Bisogna impiegare esclusivamente i pezzi di ricambio originali MAKITA e gli accessori approvati dal fabbricante.
  In caso di impiego di pezzi di ricambio non originali MAKITA o di accessori non approvati dal fabbricante e di combinazioni e lunghezze diverse di guide/catene, si possono provocare degli incidenti. In caso di incidenti o danni avvenuti con dispositivi di sega o accessori non approvati dal fabbricante, quest'ultimo non si assume nessuna responsabilità.

Pronto soccorso

Per il caso che dovesse avvenire un incidente, tenete sempre a portata di mano, sul posto di lavoro. Il materiale prelevate deve venir rimpiazzato subito.

Quando chiedete aiuto, date le seguenti informazioni:

- dove è avvenuto il fatto
- cosa è avvenuto
- quanti sono i feriti
- quale tipo di ferita
- nome di chi segnala l'infortunio!

20

21

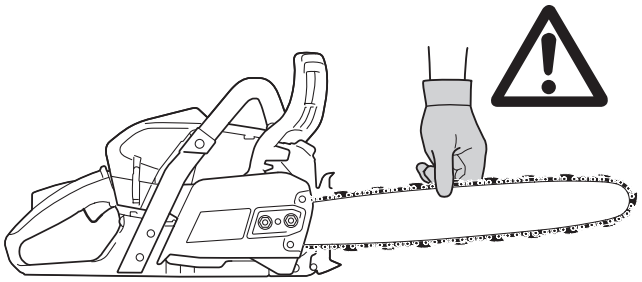

22

makita®

SERVICE

23

Avvertenza:
In caso si soffrisse di disturbi circolatori, l'esposizione troppo frequente a vibrazioni può danneggiare i vasi sanguigni oppure il sistema nervoso. Le vibrazioni possono provocare alle dita, alle mani ed ai polsi i seguenti sintomi: intorpidimento di queste parti del corpo, prurito, dolore, fitte, mutamento del colore della pelle o della pelle stessa. **Nel caso in cui si avvertano questi sintomi consultare un medico.**

Per ridurre il rischio di problemi legati al fenomeno di Raynaud, tenere le mani al caldo, indossare guanti ed utilizzare seghe ben affilate.

Dati tecnici

		EA5600F
Cilindrata	cm^3	55,6
Alesaggio	mm	45
Corsa	mm	35
Potenza massima con numero di giri	kW / 1/min	3,0 / 10.000
Momento di coppia massimo con no. di giri	Nm / 1/min	3,5 / 7.500
No. di giri a vuoto/Regime del motore massimo con guida e cadena	1/min	2.600 - 3.000 / 13.800
No. di giri di innesto frizione	1/min	4.700
Livello di press. acustica (sul posto di lavoro) $L_{pA, eq}$ a norma ISO 22868 [1) 3)]	dB(A)	104,4 / K_{pA} = 2,5
Livello di pot. sonora $L_{WA, Fl + Ra}$ a norma ISO 22868 [2) 3)]	dB(A)	116,5 / K_{WA} = 2,5
Accelerazione di vibrazioni $a_{hv, eq}$ a norma ISO 22867 [1) 3)]		
- Impugnatura ad arco	m/s^2	5,5 / K = 2
- Impugnatura posteriore	m/s^2	5,0 / K = 2
Carburatore	tipo	Carburatore a membrana
Impianto di accensione	tipo	elettronico
Candela d'accensione	tipo	NGK BPMR 7A
Oppure candela d'accensione	tipo	--
Distanza tra gli elettrodi	mm	0,5
Consumo di carburante a potenza massima a norma ISO 7293	kg/h	1,4
Consumo spec. a potenza massima a norma ISO 7293	g/kWh	430
Contenuto del serbatoio di carburante	cm^3	570
Contenuto del serbatoio dell'olio da catena	cm^3	320
Titolo della miscela (carburante/olio 2 tempi)		
- impiegando olio MAKITA		50 : 1
- impiegando altri oli		50 : 1 (classe qualitativa (JASO FD oppure ISO EGD)
Freno di catena		bloccaggio manuale o durante il rinculo (kickback)
Velocità di catena (a massimo numero di giri)	m/s	.325" = 25,6 3/8" = 29,6
Suddivisione del pignone della catena	pollici	.325 oppure 3/8
No. di denti	Z	7
Tipo di catena		vedere estratto dalla lista delle parti di ricambio
Suddivisione/spessore maglia di trasmissione	pollici	.325, 3/8 / 0,050 (1,3 mm) oppure 0,058 (1,5 mm)
Lunghezza taglio delle guide di sega	cm	38 / 45 / 50
Tipo guida della sega		vedere estratto dalla lista delle parti di ricambio
Peso della motosega (con serbatoio vuoto, senza guida, catena e accessori)	kg	5,8

1) Questi dati tengono conto in uguale misura delle condizioni di funzionamento con motore al minimo, a pieno regime e al massimo numero di giri.
2) I dati riportati considerano a pari merito il carico massimo e il numero massimo di giri.
3) Insicurezza (K=).

Imballaggio

Per proteggerla durante il trasporto la vostra motosega MAKITA viene imballata in un cartone.

Il cartone è una materia prima che può venir utilizzata nuovamente, oppure può anche venir riciclata (ricupero di carta straccia).

Denominazione dei singoli pezzi

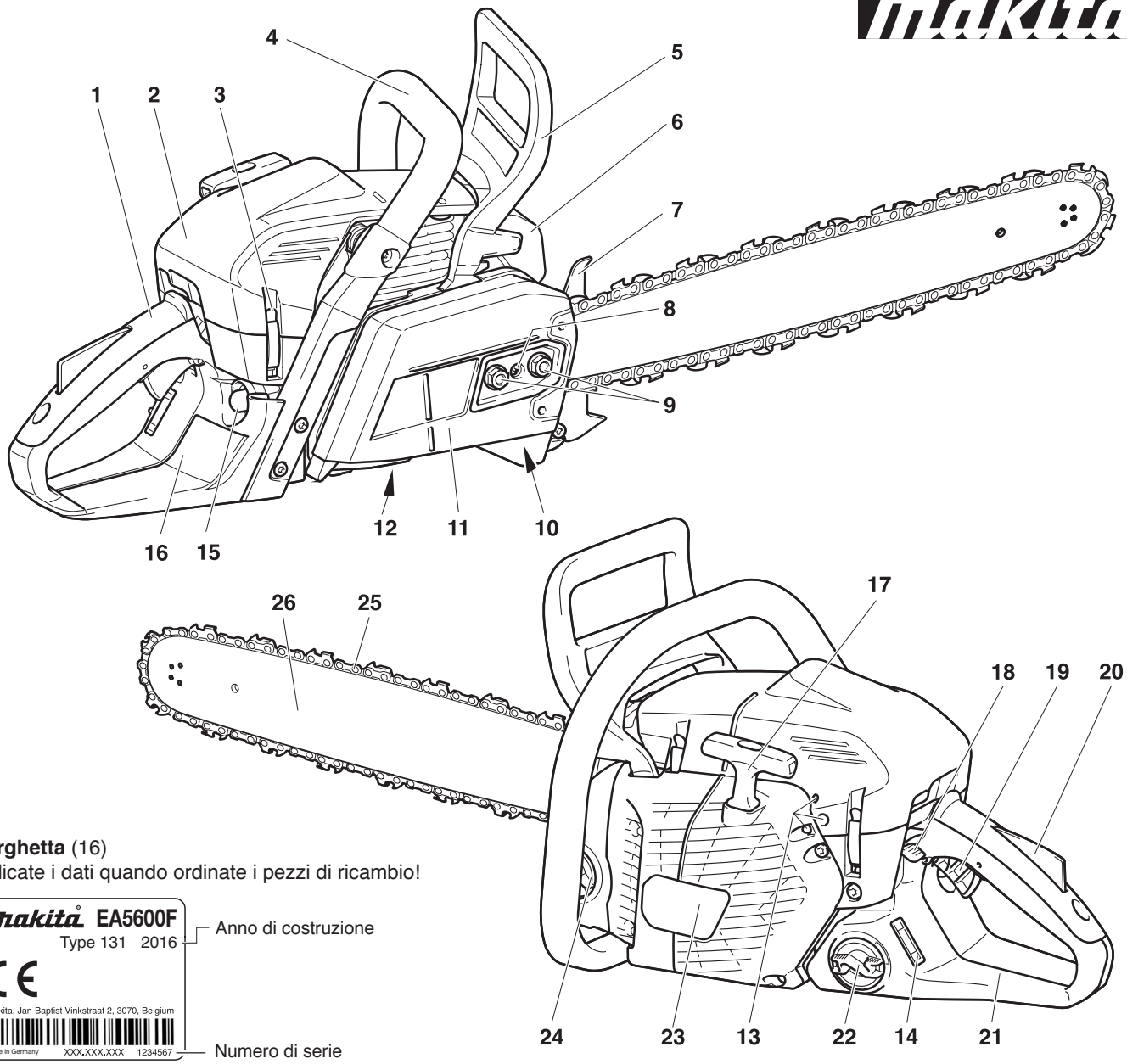

Targhetta (16)
Indicate i dati quando ordinate i pezzi di ricambio!

1 Impugnatura
2 Calotta di copertura
3 Fermo della calotta
4 Impugnatura ad arco
5 Schermo di protezione per la mano (Activar el freno de la cadena)
6 Silenziatore
7 Asta a punte aguzze (dispositivo di arresto a graffe)
8 Vite di regolazione per il tendicatena
9 Dadi di fissaggio
10 Prendicatena
11 Coperchio del pignone della catena
12 Vite di regolazione della pompa d'olio (lato inferiore)
13 Viti di regolazione per il carburatore
14 Spia di segnalazione carburante
15 Pompa del carburante (primer)
16 Targhetta
17 Impugnatura di avviamento
18 Interruttore combinato (Starter / ON / STOP / Posizione di sicurezza)
19 Leva dell'acceleratore
20 Bottone di bloccaggio di sicurezza
21 Protezione posteriore della mano
22 Tappo del serbatoio di carburante
23 Scatola del ventilatore con dispositivo di avviamento
24 Tappo del serbatoio d'olio
25 Catena della sega (utensile da taglio)
26 Guida della sega

MESSA IN FUNZIONE

ATTENZIONE:

per tutti i lavori da effettuare alla guida e alla catena della sega è assolutamente indispensabile spegnere il motore, estrarre la candela (vedere come sostituire la candela d'accensione) **e indossare i guanti protettivi!**

ATTENZIONE:

La motosega può essere messa in funzione solo a montaggio completo e dopo essere stata sottoposta ad un controllo!

Montaggio della guida e della catena della sega

Fate uso della chiave combinata fornita assieme alla sega per eseguire i lavori qui di seguito descritti.

Collocate la motosega su una base stabile e montate poi catena e guida di sega procedendo nel modo qui sotto descritto:

Allentare il freno della catena tirando la protezione della mano (**1**) nella direzione indicata dalla freccia.

Svitare i dadi di fissaggio (**2**).

Togliete il coperchio del pignone della catena (**3**).

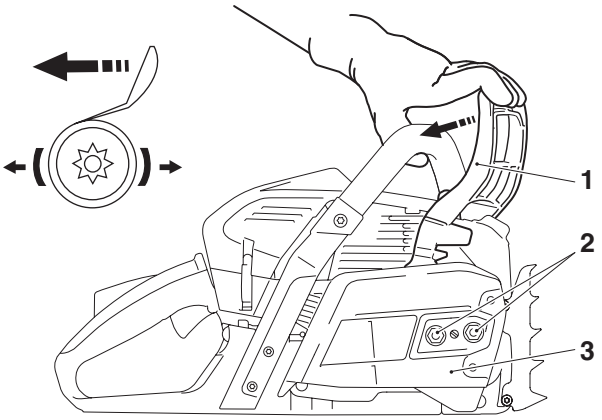

Ruotare verso sinistra (in senso antiorario) la vite di regolazione per il tendicatena (**4**), fino a che il nottolino (**5**) del tendicatena sia al di sotto del perno (**6**).

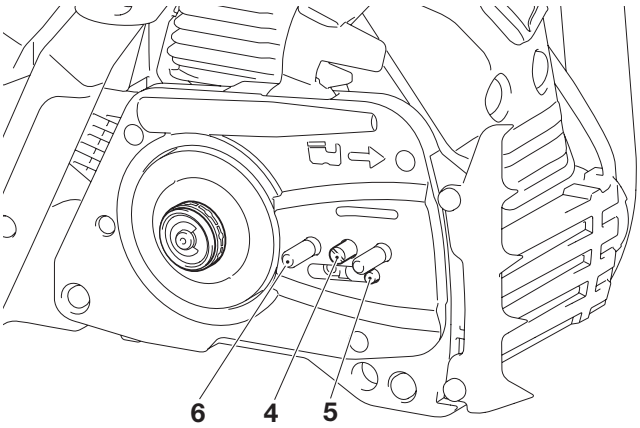

Inserire la guida della sega (**7**). Controllare che il nottolino (**5**) del tendicatena si inserisca nel foro della guida della sega.

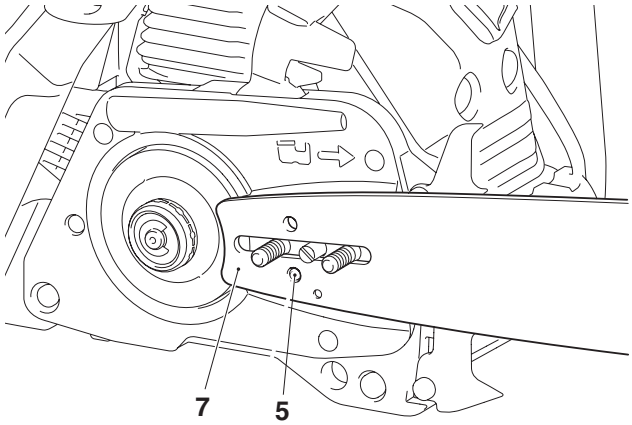

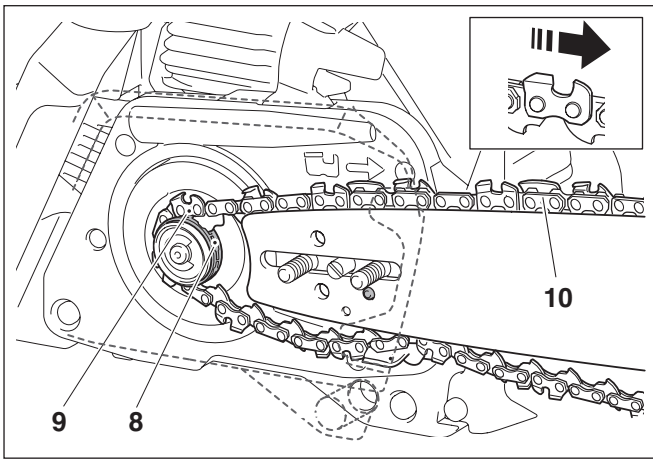

Poggiare la catena della sega (**9**) sulla ruota dentata (**8**).

ATTENZIONE:

non inserire la catena della sega **tra la ruota dentata e il disco**.

Inserire la catena della sega in alto fino a metà circa nella scanalatura di guida (**10**) della guida della sega.

ATTENZIONE:

Gli angoli di taglio della catena della sega devono essere rivolti sulla parte superiore della guida nella direzione della freccia!

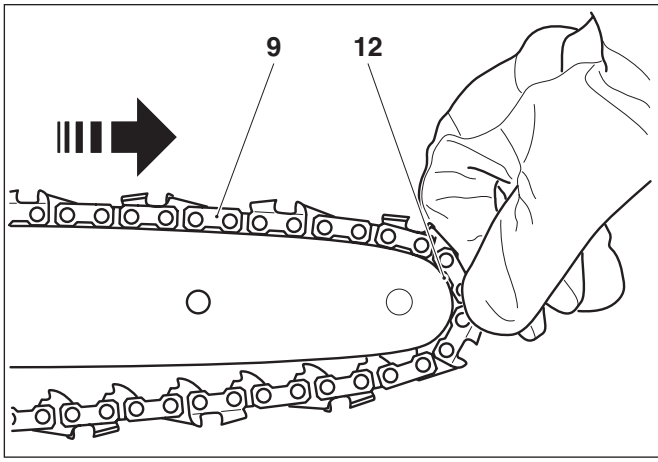

Fate aderire la catena della sega (**9**) attorno alla puleggia di rinvio (**12**) della guida della sega, tirando leggermente la catena della sega nella direzione indicata dalla freccia.

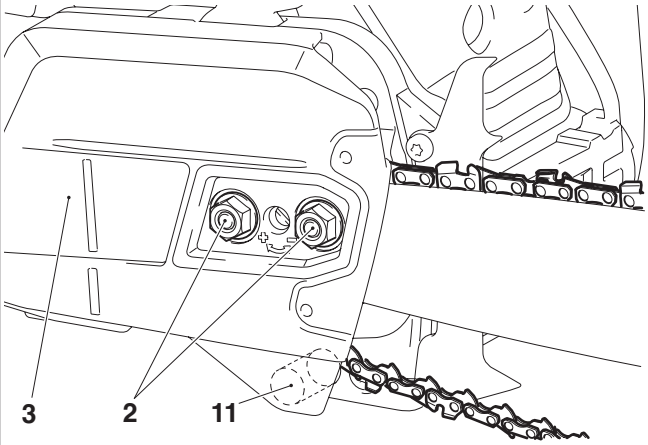

Collocare il coperchio del pignone della catena (**3**).

ATTENZIONE:

La catena va sempre posta sul prendicatena (11) e deve rimanere in posizione.

Serrare a mano i due dadi di fissaggio (**2**).

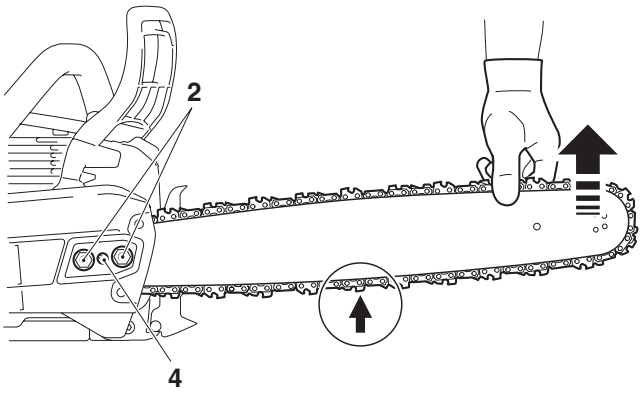

Tensione della catena della sega

Ruotare a destra (in senso orario) la vite di regolazione (**4**) fino a che la catena della sega faccia presa nella scanalatura di guida della sezione inferiore della guida (v. il cerchio in figura).

Sollevare leggermente la punta della guida della sega e ruotare a destra (in senso orario) la vite di regolazione (**4**) fino a che la catena della sega sia nuovamente a contatto con la sezione inferiore della guida (v. il cerchio in figura).

Sollevare ancora la punta dela guida della sega e stringere bene i dadi di fissaggio (**2**) con la chiave combinata.

Controllo della tensione della catena

La tensione della catena della sega risulta giusta, quando la catena della sega aderisce al lato inferiore della guida della sega e si riesce ancora a trascinarla facilmente con la mano.

In questa occasione il freno della catena deve essere allentato.

Controllate di continuo la tensione della catena, poiché le catene di sega nuove si allungano!

Effettuate pertanto spesso il controllo della tensione di catena con motore spento.

NOTA: In pratica si dovrebbero impiegare alternativamente 2-3 catene di sega.

Al fine di ottenere un consumo uniforme della scanalatura della guida della sega, quando si cambia catena conviene girare la guida della sega.

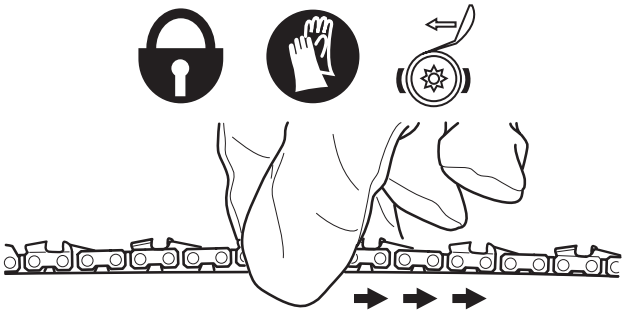

Regolazione della tensione della catena della sega

Allentare i dadi di fissaggio (2) di circa un giro, utilizzando la chiave universale. Sollevare leggermente la punta della guida della sega e ruotare a destra (in senso orario) la vite di regolazione (**4**) fino a che la catena della sega sia nuovamente a contatto con la sezione inferiore della guida (v. il cerchio in figura).

Sollevare ulteriormente la punta della guida della catena e serrare nuovamente i dadi di fissaggio (**2**) utilizzando la chiave universale.

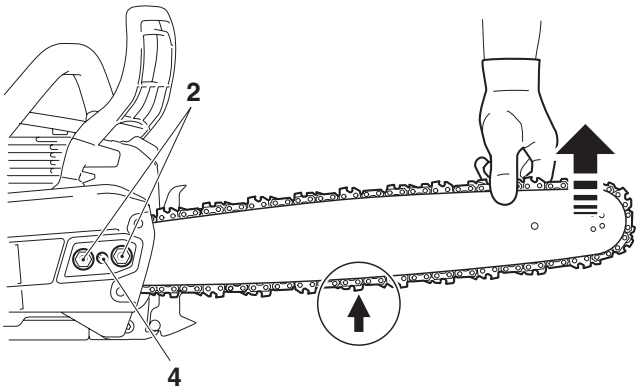

Freno della catena

I modelli MAKITA EA5600F ha come dotazione di serie un freno di catena che viene azionato dalla velocità. Se la punta della guida sbattendo contro il legno provoca un rinculo (kickback) (consultare il capitolo “Avvertenze di sicurezza” a pagina 6) abbastanza forte, il freno della catena verrà azionato per forza d´inerzia. La catena della sega si arresta in una frazione di secondo.

Il freno della catena è stato previsto per casi di emergenza e per il bloccaggio della catena della sega prima dell’avviamento.

ATTENZIONE: la motosega non deve essere mai messa in funzione (tranne che durante le operazioni di controllo, vedere capitolo “Controllo del freno della catena”) **quando il freno catena è attivato, poiché in tal caso si potrebbero provocare considerevoli danni alla motosega in brevissimo tempo!**

Prima di iniziare a lavorare, è tassativo lasciare il freno catena!

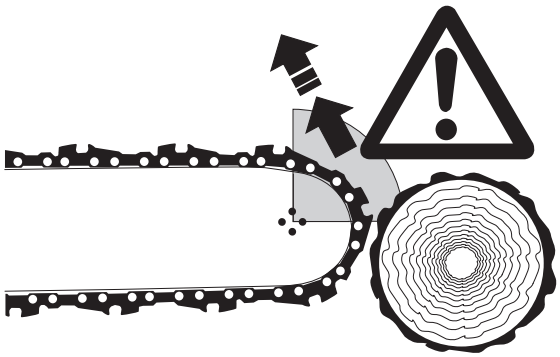

Azionamento del freno della catena (bloccaggio)

In caso di rinculo abbastanza forte l´improvvisa accelerazione della guida della sega e la forza d´inerzia della protezione della mano (**1**) azionano **automaticamente** il freno della catena Se si vuole azionare il freno **manualmente**, basta premere con la mano sinistra lo schermo di protezione per la mano (**1**) verso la punta della guida della sega (freccia A).

Allentamento del freno della catena

Tirate lo schermo di protezione per la mano (**1**) verso l’impugnatura ad arco (freccia B), fina a notare lo scatto in sede. Il freno della catena risulta allora allentato.

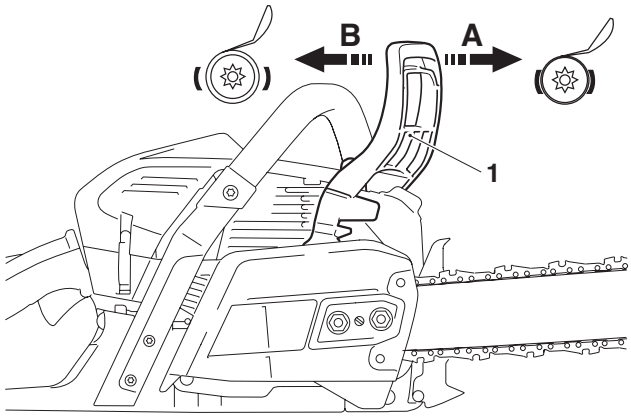

Materiali d'esercizio

ATTENZIONE: La macchina viena alimentata con prodotti petroliferi (benzina e olio)**!**
L'uso della benzina richiede particolare cautela.
E' vietato fumare e sostare in prossimità di fuochi non protetti (pericolo di esplosione).

Miscela

Il motore dell'apparecchio è un motore ad alta potenza a due tempi con raffreddamento ad aria. Questo viene azionato impiegando una miscela composta di carburante ed olio per motore a due tempi.
Il motore è stato progettato per l'impiego di benzina normale con numero minimo di ottano 91 NO ricerca. Se non dovesse risultare disponibile questo tipo di carburante, si può impiegare anche un carburante a numero maggiore di ottano, senza pericolo di danni per il motore. **Per assicurare un funzionamento ottimale del motore e per proteggere sia la salute che l'ambiente, impiegate sempre carburante senza piombo!** Per la lubrificazione del motore si utilizza olio sintetico per motori a due tempi con raffreddamento ad aria (classe qualitativa JASO FD oppure ISO EGD), che viene aggiunto al carburante. Il fabbricante ha progettato il motore sulla base di un impiego di olio per motori a due tempi MAKITA di elevate prestazioni, con titolo della miscela pari a 50:1, che presenta qualità di maggiore rispetto per l'ambiente. Viene in tal modo garantita una maggiore durata di vita ed un funzionamento affidabile del motore, con sviluppo minimo di gas combusti.

L'olio per motore a due tempi MAKITA, di elevate prestazioni, è fornibile nelle seguenti confezioni:

1	l	No. ordinazione 980 008 607
100	ml	No. ordinazione 980 008 606

Qualora dovesse mancare l´olio a due tempi ad alta potenza della MAKITA e si deve ricorrere ad altri oli a due tempi è assolutamente indispensabile attenersi al rapporto di miscela 50:1. In caso contrario non è garantito il perfetto funzionamento dell´attrezzo.

Attenzione: non utilizzare le miscele pronte delle stazioni di rifornimento!

Preparazione della miscela nei giusti rapporti tra i componenti:

50:1 Quando viene impiegato l'olio per motore a due tempi MAKITA, di elevate prestazioni, cioè si mescolano 50 parti di carburante con una parte di olio.

50:1 Se si utilizzano altri tipi di oli sintetici per motore a due tempi (classe qualitativa JASO FD oppure ISO EGD), cioè si mescolano 50 parti di carburante con una parte di olio.

NOTA: Nel preparare la miscela carburante/olio mescolate sempre prima il volume d'olio previsto nella metà del volume di carburante, aggiungendo poi l'altra metà del carburante. Agitate bene la miscela pronta prima di versarla nel serbatoio della motosega.

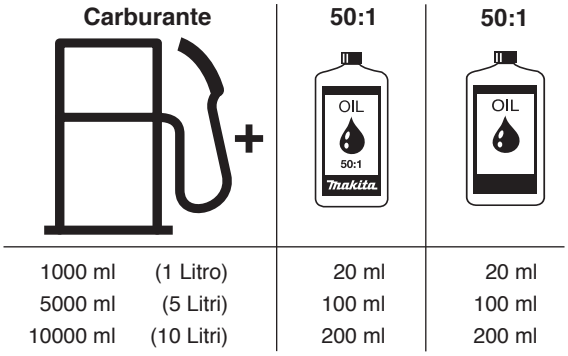

1000 ml	(1 Litro)	20 ml	20 ml
5000 ml	(5 Litri)	100 ml	100 ml
10000 ml	(10 Litri)	200 ml	200 ml

E' controproducente aumentare la percentuale di olio nella miscela oltre i quantitativi parziali sopra elencati, pensando di accrescere in tal modo la sicurezza di funzionamento, poiché aumenterebbero allora i residui della combustione che danneggerebbero l'ambiente e si depositerebbero lungo il canale dei gas di scarico del cilindro e nella marmitta. Inoltre, aumenterebbe il consumo di carburante e diminuirebbe la potenza del motore.

Magazzinaggio di carburante

I carburanti possono essere conservati solo per un periodo limitato di tempo. Carburante e miscele di carburante "invecchiano" per problemi legati all'evaporazione, soprattutto se esposti a temperature elevate. Carburanti e miscele di carburante immagazzinati troppo a lungo possono provocare problemi di avvio e danni al motore. Acquistare soltanto la quantità di carburante che può essere consumata nel giro di pochi mesi. In presenza di temperature elevate, utilizzare la miscela di carburante entro 6-8 settimane.

Immagazzinare il carburante solo in serbatoi omologati, al fresco e in un luogo sicuro!

EVITARE CONTATTI CON PELLE ED OCCHI!

I prodotti dell'olio minerale, dunque anche l'olio lubrificante, sgrassa la pelle. In caso di contatti prolungati e ripetuti, la pelle insecchisce. Di conseguenza possono subentrare diverse malattie della pelle. Sono inoltre note diverse reazioni allergiche. A contatto con l'olio gli occhi soffrono di irritazione. In tal caso bisogna sciacquare subito con acqua chiara l'occhio colpito. Se l'irritazione permane è necessario consultare subito un medico!

Olio per la catena della sega

Per la lubrificazione della catena e della guida della sega bisogna impiegare un olio per catena di sega con additivo di aderenza. L'additivo di aderenza presente nell'olio per catena di sega impedisce all'olio di venir espulso troppo presto sotto l'influsso della forza centrifuga.

Per contribuire alla protezione ambientale consigliamo di impiegare un olio per catena di sega biodegradabile. In certi casi le autorità locali prescrivono l'impiego di olio biodegradabile.

L'olio per catena di sega BIOTOP offerto dalla MAKITA viene prodotto sulla base di oli vegetali appositamente selezionati e risulta biodegradabile al 100%. BIOTOP porta il marchio con l'angelo blu di protezione ambientale (Registro RAL UZ 48).

L'olio per catene di sega BIOTOP è disponibile nei seguenti formati:

1	litro	No. di ordinazione 980 008 610
5	itri	No. di ordinazione 980 008 611

L'olio biodegradabile per catena di sega rimane inalterato per un periodo limitato e dovrebbe venir usato entro il limite di 2 anni a partire dalla data di produzione riportata sulla confezione.

Avviso importante sugli oli biologici per le catene delle seghe

Prima di un periodo di messa fuori esercizio piuttosto lungo, svuotare il serbatoio dell'olio e riempirlo quindi con un po' di olio lubrificante (SAE 30). Mettere poi in funzione la sega per qualche tempo perché vengano lavati via tutti i residui di olio biologico dal serbatoio, dal sistema di conduzione olio e dal meccanismo della sega. Questo procedimento si rende necessario in quanto diversi oli biologici tendono ad incollare e possono determinare danni alla pompa dell'olio o ad elementi di conduzione dell'olio.

Per la successiva messa in esercizio riempire di nuovo con olio BIOTOP per catene per seghe. Nel caso di danni scaturiti in seguito ad un impiego di olio esausto o di un olio per catena di sega non adatto, si estingue il diritto alla garanzia.

Il vostro negoziante specializzato può informarvi sul modo di usare l'olio per catena di sega.

NON IMPIEGARE MAI OLIO ESAUSTO!

L'olio esausto danneggia fortemente l'ambiente!

Gli oli esausti contengono percentuali elevate di sostanze con comprovati effetti cancerogeni.Le impurezze degli oli esausti cagionano una forte usura della pompa d'olio e del dispositivo di sega.

Nel caso di danni scaturiti in seguito ad un impiego di olio esausto o di un olio per catena di sega non adatto, si estingue il diritto alla garanzia.

Il vostro negoziante specializzato può informarvi sul modo di usare l'olio per catena di sega.

EVITARE CONTATTI CON PELLE ED OCCHI!

I prodotti dell'olio minerale, dunque anche l'olio lubrificante, sgrassa la pelle. In caso di contatti prolungati e ripetuti, la pelle insecchisce. Di conseguenza possono subentrare diverse malattie della pelle. Sono inoltre note diverse reazioni allergiche.

A contatto con l'olio gli occhi soffrono di irritazione. In tal caso bisogna sciacquare subito con acqua chiara l'occhio colpito. Se l'irritazione permane è necessario consultare subito un medico!

Rifornimento di carburante

E' ASSOLUTAMENTE NECESSARIO ATTENERSI ALLE NORME DI SICUREZZA!

Quando si maneggiano carburanti bisogna essere molto cauti e molto attenti! Sempre solo con motore spento!

Pulire accuratamente le zone attorno all'imboccatura di riempimento per evitare l'entrata di impurità nel serbatoio dell'olio o della miscela di carburante.

Svitare il tappo del serbatoio (se necessario, allentarlo utilizzando la chiave universale, v. figura) e rabboccare la miscela di carburante o l'olio per motoseghe, fino a raggiungere il bordo inferiore del bocchettone di riempimento. Versare i liquidi con precauzione, per evitare di disperdere miscela di carburante o olio.

Avvitare **a mano** il tappo del serbatoio **fino alla battuta di arresto**.

A rifornimento ultimato pulite bene il tappo e tutta la zona circostante!

Lubrificazione della catena della sega

Onde garantire una buona lubrificazione della catena della sega, deve esserci sempre un volume sufficiente di olio per catena nel serbatoio. Il contenuto del serbatoio, con portata media, è sufficiente per la durata di un pieno di carburante. Durante l'esercizio, controllare che il serbatoio contenga olio a sufficienza. Se necessario, aggiungere olio, **ma solo a motore spento!** Avvitare **a mano** il tappo del serbatoio **fino alla battuta di arresto**.

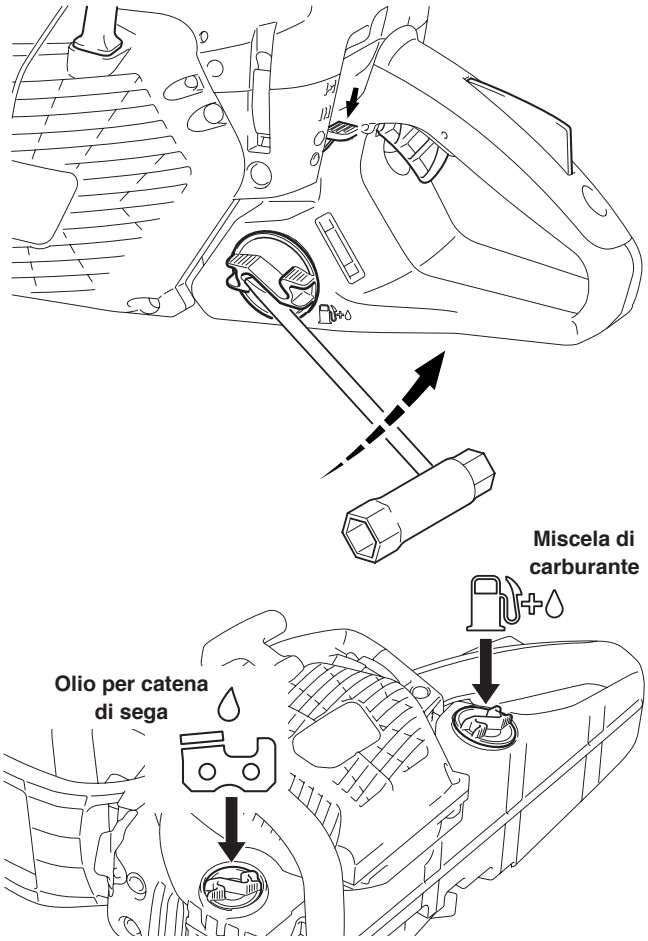

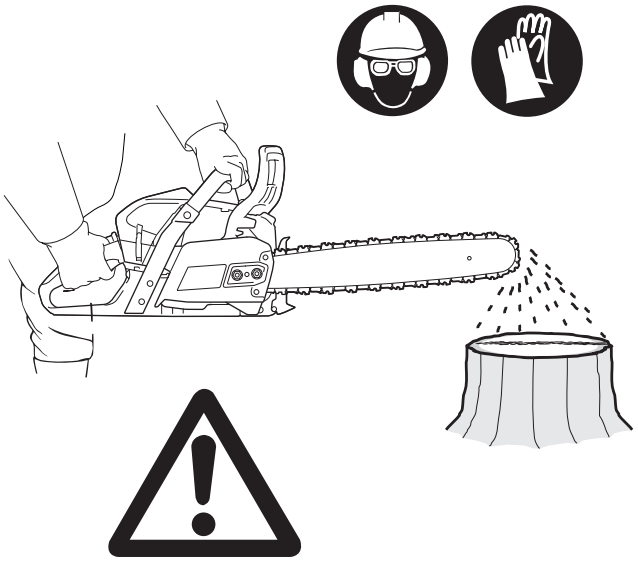

Controllate la lubrificazione della catena

Non segare mai con catena insufficientemente lubrificata. Altrimenti il dispositivo di sega subirà un'usura accelerata!

Prima dell'inizio del lavoro controllate il volume dell'olio nel serbatoio e la portata dell'olio. Un controllo della portata d'olio si può effettuare nel seguente modo:

Avviate la motosega (vedere il capitolo „Avviamento del motore").

Tenete la catena della sega in moto alla distanza di circa 15 cm sopra un ceppo o sopra il pavimento (con steso un apposito pezzo di rivestimento).

In caso di lubrificazione sufficiente, viene spruzzato dell'olio che va a formare una lieve traccia sul ceppo o sul pavimento. Badare alla direzione del vento e non esporsi inutilmente alla nebbia dell'olio lubrificante.

Avvertenza:

è normale che quando si interrompe il funzionamento dell'apparecchio possa verificarsi ancora per un certo tempo la perdita di piccole quantità di olio per catena residue nel sistema di conduttura dell'olio, sulla guida e sulla catena. Non si tratta in tal caso di anomalia! Usare una base su cui poggiare la sega!

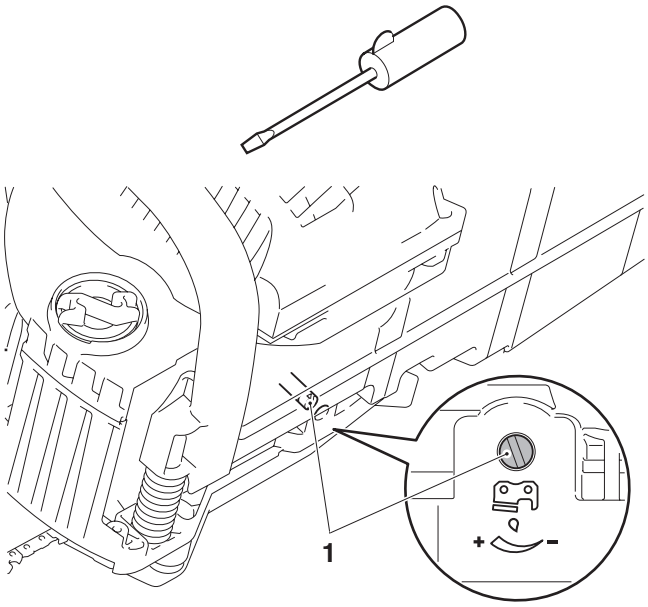

Regolazione della lubrificazione di catena

Disinserite prima sempre il motore!

La quantità di olio può essere regolata tramite la vite di regolazione (**1**). La vite di regolazione si trova sul lato inferiore dell'alloggiamento.

In fabbrica la pompa d'olio viene regolata su una portata media. Per la portata sono necessarie tre impostazioni: portata minima, media e massima.

Per modificare la portata, regolare la quantità ruotando la vite di regolazione con un cacciavite:

- rotazione a destra = portata maggiore
- rotazione a sinistra = portata minore.

Regolare la portata.

Selezionare una delle quattro regolazioni, in base alla lunghezza della guida.

Durante il lavoro controllare nel serbatoio la presenza di una sufficiente quantità d'olio per la catena ed eventualmente rabboccarlo.

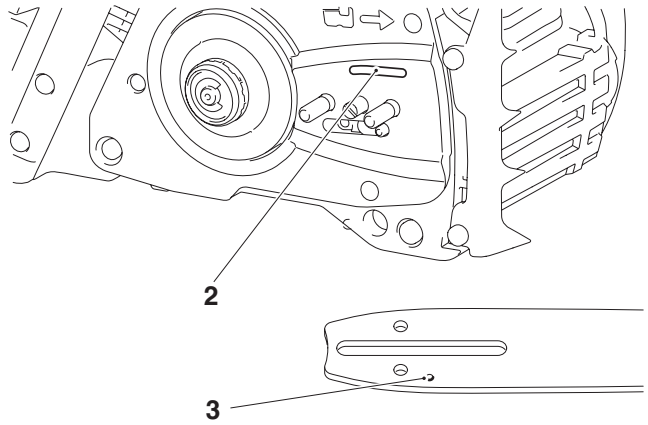

Per garantire un funzionamento ineccepibile della pompa dell'olio è necessario pulire ad intervalli regolari la scanalatura per l'olio presso il carter (**2**) ed il foro di entrata dell'olio nella guida della sega (**3**).

Avvertenza:

è normale che quando si interrompe il funzionamento dell'apparecchio possa verificarsi ancora per un certo tempo la perdita di piccole quantità di olio per catena residue nel sistema di conduttura dell'olio, sulla guida e sulla catena.

Non si tratta in tal caso di anomalia! Usare una base su cui poggiare la sega!

Avviamento del motore

La motosega può essere messa in funzione solo a montaggio completo e dopo essere stata sottoposta ad un controllo!
Allontanare la macchina di almeno 3 m dal punto di rifornimento del carburante.
Mettetevi coi piedi in posizione ben salda sul terreno ed appoggiate a terra la motosega in modo tale, che il dispositivo di sega risulti libero, senza contatto con qualsiasi oggetto.
Allentate il freno della catena (bloccaggio).
Con una mano afferrate saldamente l'impugnatura ad arco e premete la motosega contro il suolo.
Inserire la punta del piede destro nella protezione posteriore della mano.
Nota: il sistema di avvio rapido a molla permette di eseguire facilmente l'avvio, senza dover applicare una forza eccessiva. Eseguire sempre rapidamente e uniformemente la procedura di avviamento!

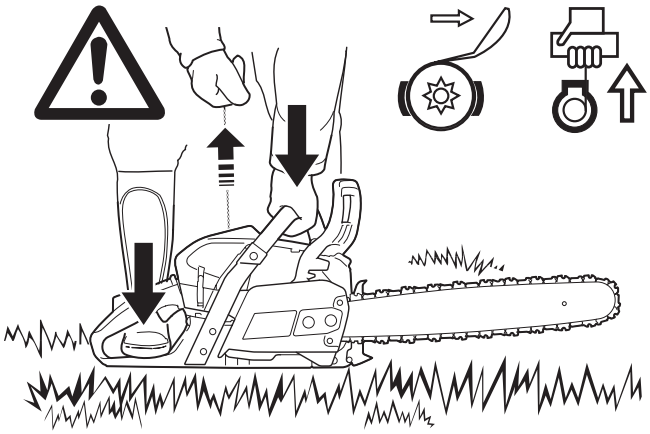

Avviamento a freddo:

Premere più volte la pompa del carburante (**5**) fino a vedervi del carburante.
Premere verso l'alto l'interruttore combinato (**1**) (posizione Starter). In tal modo si aziona anche il fermo per la velocità dimezzata.
Tirare rapidamente e uniformemente l'impugnatura di avviamento (**2**).
Attenzione: non estraete la fune di avviamento per più di 50 cm e lasciatela rientrare lentamente, accompagnandola con la mano.
Ripetere 2 volte la procedura di avviamento.
Portare l'interruttore combinato (**1**) in posizione media **"ON".** Tirare nuovamente rapidamente ed uniformemente l'impugnatura di avviamento. Appena il motore si è messo in moto, afferrare il manico (il tasto di arresto di sicurezza (**3**) si aziona con il palmo della mano) ed azionare la leva del gas (**4**). Il blocco dell'acceleratore (in posizione media) viene rilasciato e il motore gira al minimo.
Attenzione: Non appena avviato, il motore deve venir portato subito in corsa a vuoto, altrimenti potrebbe venire danneggiato il freno della catena.
Allentate ora il freno della catena.

Avviamento a caldo:

Eseguire le operazioni riportate per l'avviamento a freddo, ma prima dello start portare l'interruttore combinato (**1**) in posizione media **"ON"**, per attivare quindi il fermo per la velocità dimezzata.
Se, dopo aver tirato la fune di avviamento 2 o 3 volte, il motore non si avvia, ripetere l'intera procedura di start come descritto per l'avviamento a freddo.
NOTA: se si spegne il motore solo brevemente, è possibile eseguire l'avviamento anche senza azionare l'interruttore combinato.

Nota importante: se durante la guida si è vuotato completamente il serbatoio e il motore si ferma per mancanza di carburante, dopo aver fatto rifornimento premere più volte la pompa del carburante (**5**) fino a vedervi del carburante.

Spegnimento del motore

Premere verso il basso l'interruttore combinato (**1**) in direzione STOP .

NOTA: l'interruttore combinato torna in posizione **"ON"** dopo averlo premuto. La corrente di accensione è interrotta, ma è possibile effettuare l'avvio anche senza azionare nuovamente l'interruttore combinato.

ATTENZIONE: premere completamente verso il basso l'interruttore combinato fino alla posizione per raggiungere la posizione di sicurezza.

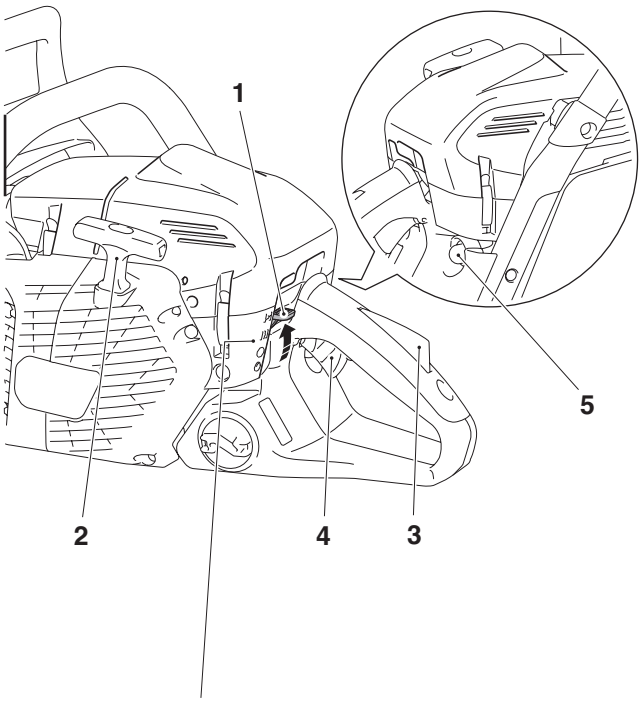

Avviamento a freddo (Choke)

ON **Avviamento a caldo** (ON)

STOP **Spegnere il motore** (STOP)

Posizione di sicurezza
(corrente di accensione interrotta, stato necessario durante lavori di manutenzione e montaggio)

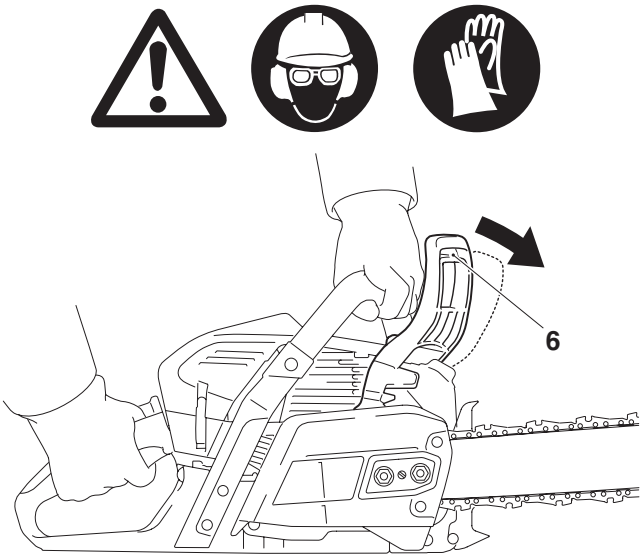

Controllate la freno della catena

Il freno a catena deve essere sempre controllato prima di iniziare ogni lavoro.
Avviare il motore nel modo descritto (poggiare la motosega a terra in un posto sicuro in modo tale da lasciar libero il dispositivo di segatura).
Tenere ben fermo l'archetto con una mano e l'altra mano sul manico.
Far girare il motore ad un numero di giri medio e premere con il dorso della mano la protezione per le mani (**6**) in direzione della freccia, finché il freno a catena non si sarà bloccato. A questo punto la catena della sega deve fermarsi immediatamente.
Mettere subito il motore in posizione di folle e allentare di nuovo il freno a catena.

Attenzione; se la catena della sega non si dovesse fermare immediatamente durante il controllo, spegnere immediatamente il motore. In questa caso è vietato utilizzare la motosega. Si prega di rivolgersi ad un'officina autorizzata MAKITA.

Simbolo - **esercizio normale**

Simbolo - **esercizio invernale**

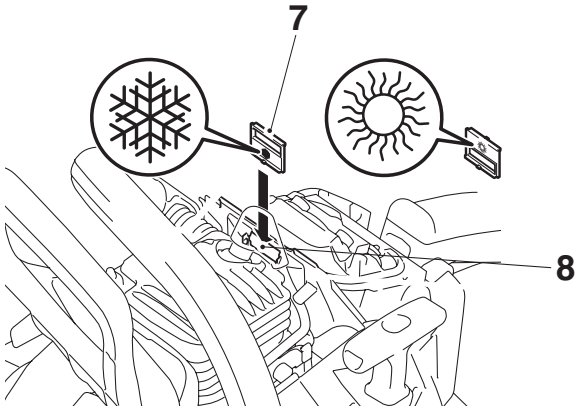

Funzionamento d'inverno

Per prevenire la formazione di ghiaccio nel carburatore alle basse temperature e ad elevata umidità e per raggiungere più rapidamente la temperatura di funzionamento a temperature inferiori allo + 5°C, si può aspirare aria calda dal cilindro.

Togliere la calotta di copertura (si prega di fare riferimento al paragrafo Pulizia del filtro dell'aria).

Estrarre l'inserto (**7**) e inserirlo come illustrato in figura per l'esercizio invernale.

Per le temperature superiori allo + 5°C è assolutamente necessario aspirare aria fredda! **Lasciando attivo il riscaldamento si possono provocare danni al cilindro ed al pistone!**

Con temperature superiori a + 5 °C, ruotare l'inserto di 180°, in modo che, dopo averlo inserito, l'apertura di aspirazione (**8**) risulti chiusa.

Montare nuovamente la calotta di copertura.

Regolazione del carburatore

ATTENZIONE: la regolazione del carburatore va eseguita esclusivamente da un'officina autorizzata MAKITA.

SERVICE

L'utente è autorizzato ad eseguire solo correzioni sulla vite di regolazione (T). Se l'utensile di taglio gira in folle (la leva del gas non viene azionata)**, si deve assolutamente correggere la regolazione della corsa in folle!**

Eseguire la regolazione della corsa in folle solo dopo l'assemblaggio completo e dopo aver eseguito un controllo preliminare!

L'intervento va eseguito a motore caldo, con filtro dell'aria pulito e con utensile di taglio montato correttamente.

Eseguire la regolazione utilizzando un cacciavite (larghezza 4 mm).

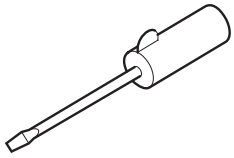

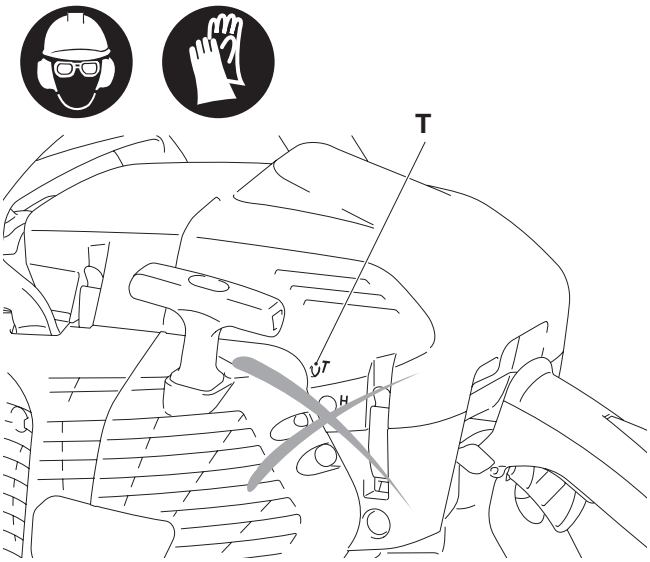

Regolazione della corsa in folle

Svitare la vite di regolazione (**T**) in senso antiorario: il numero di giri in folle diminuisce.

Avvitare la vite di regolazione (**T**) in senso orario: il numero di giri in folle aumenta.

Attenzione: se l'utensile da taglio non si ferma, nonostante la correzione dell'impostazione della corsa in folle, interrompere immediatamente l'utilizzo dell'apparecchio. Rivolgersi ad un'officina autorizzata MAKITA!

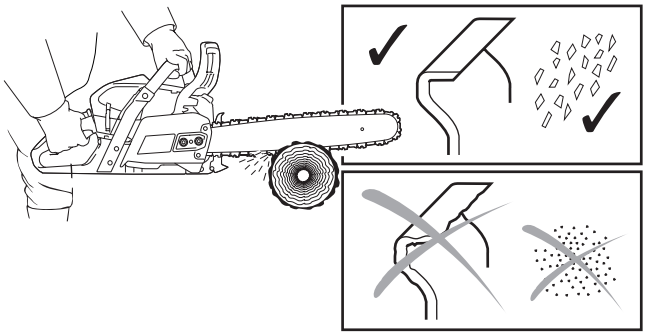

INTERVENTI DI MANUTENZIONE

Affilatura della catena della sega

ATTENZIONE: per tutti i lavori da effettuare alla guida e alla catena della sega è assolutamente indispensabile spegnere il motore, estrarre la candela (vedere come sostituire la candela d'accensione) **e indossare i guanti protettivi!**

La catena della sega deve essere affilata nei seguenti casi:

segando legno umido si forma una segatura farinosa,

la catena penetra a stento nel legno anche esercitando una forte pressione,

si vede che lo spigolo di taglio è danneggiato,

il dispositivo di sega tende a spostarsi nel legno nettamente a sinistra o a destra; ciò potrebbe essere causato da un'affilatura non uniforme della catena della sega.

Importante: affilare spesso, asportando poco materiale!

Per una semplice riaffilatura bastano 2-3 colpi di lima.

Dopo che avrete affilato ripetutamente voi stessi la catena della sega, fate effettuare un'affilatura in un'officina specializzata.

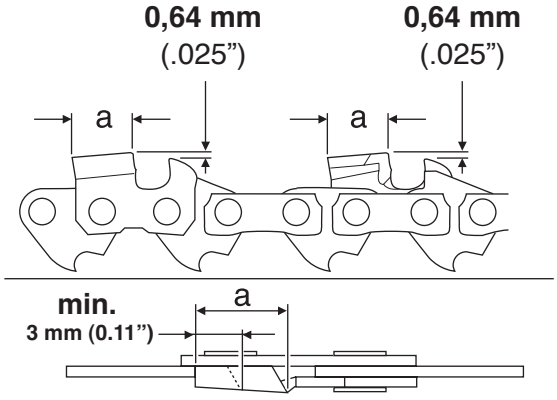

Criteri per l'affilatura:

ATTENZIONE: utilizzare per questa sega solo catene e guide omologate (vedere estratto dalla lista dei pezzi di ricambio)!

I singoli denti piallanti devono avere tutti la stessa lunghezza (misura a). Denti piallanti di altezze diverse provocano una corsa dura della catena e possono anche causare rotture di catena.

Lunghezza minima del dente piallante = 3 mm. Non riaffilare la catena della sega se i denti piallanti hanno raggiunto la lunghezza minima. E' necessario procedere al montaggio di una nuova catena della sega (vedere „Estratto dalla lista dei pezzi di ricambio" e capitolo „Nuova catena della sega".

La distanza tra il limitatore di profondità (sporgenza rotonda) e lo spigolo di taglio determina lo spessore dei trucioli.

I migliori risultati di taglio si ottengono con limitatori di profondità ad una distanza di 0,64 mm (.025"). La distanza tra limitatore di profondità e spigolo tagliente determina lo spessore di truciolo.

ATTENZIONE: una Distanza troppo grande aumenta il pericolo di rinculo!

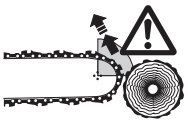

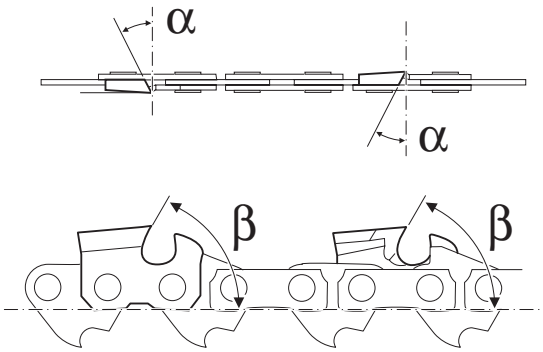

L'angolo acuto (α) deve assolutamente essere lo stesso per tutti i denti piallanti.

25° con catena 496, 686, 099

30° con catena 082, 086

35° con catena 093

L'angolo anteriore di avanzamento del dente piallante (β) si imposta automaticamente utilizzando la lima tonda corretta.

60° con catena 496, 686, 099

85° con catena 082, 086, 093

Angoli differenti provocano una corsa dura e irregolare della catena, accelerano l'usura e possono causare rotture di catena.

Lima e limare

Per l'affilatura va utilizzata una speciale lima tonda per seghe. Non si devono impiegare normali lime tonde. Per i numeri d'ordine vedere gli accessori.

Tipo 082, 086, 686: Affilare la prima metà del dente piallante utilizzando una lima tonda per catene ø 4,8 mm e poi ø 4,5 mm.

Tipo 496, 093, 099: Affilare la prima metà del dente piallante utilizzando una lima tonda per catene ø 5,5 mm e poi ø 4,8 mm.

La lima deve limare soltanto quando viene spinta in avanti (freccia). Muovendola indietro la lima deve venir staccata dal materiale.

Si affila prima di tutto il dente piallante più corto. La lunghezza di questo dente diventa poi dimensione di norma per tutti gli altri denti piallanti della catena della sega.

I denti nuovi devono essere esattamente allineati alle forme dei denti usati, anche sulle superfici di scorrimento.

Posizionare la lima in base alla catena impegnata (con angolo di 90° o di 10° rispetto alla guida della sega).

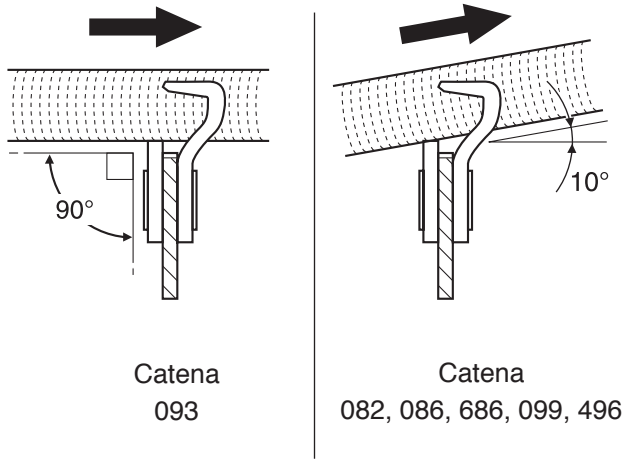

Il supporto della lima agevola lo scorrimento della lima. Esso è provvisto di tacche che segnalizzano l´angolazione corretta di:

α = 25° (496, 686, 099)

α = 30° (082, 086)

α = 35° (093)

(posizionare le tacche parallelamente alla catena della sega) e limita la profondità di affondamento (4/5 del diametro della lima). Per i numeri d'ordine vedere gli accessori.

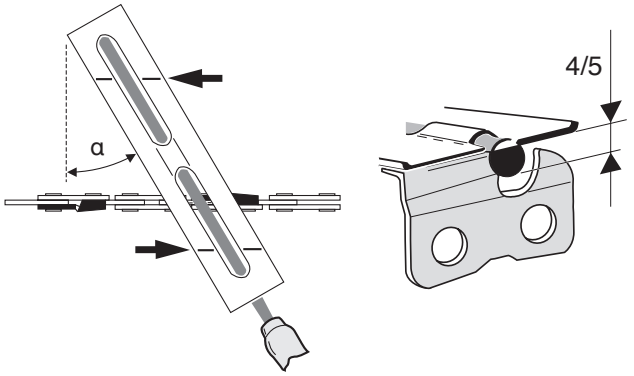

Dopo la riaffilatura bisogna controllare con l'apposito calibro di catena l'altezza del limitatore di profondità. Per il No. di ordinazione vedasi la lista degli accessori.

Bisogna eliminare anche sporgenze di dimensioni minime, facendo uso di una speciale lima piatta (**1**).

Arrotondate nuovamente il limitatore di profondità sul davanti (**2**).

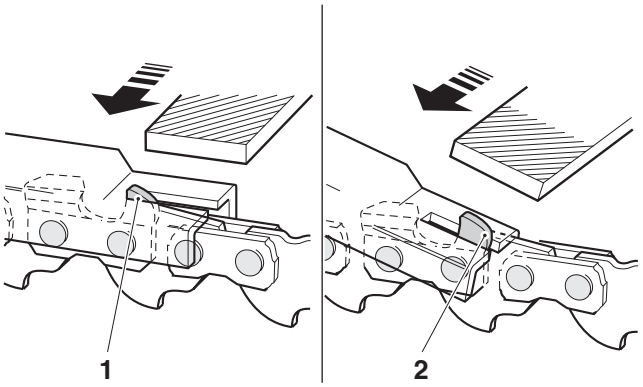

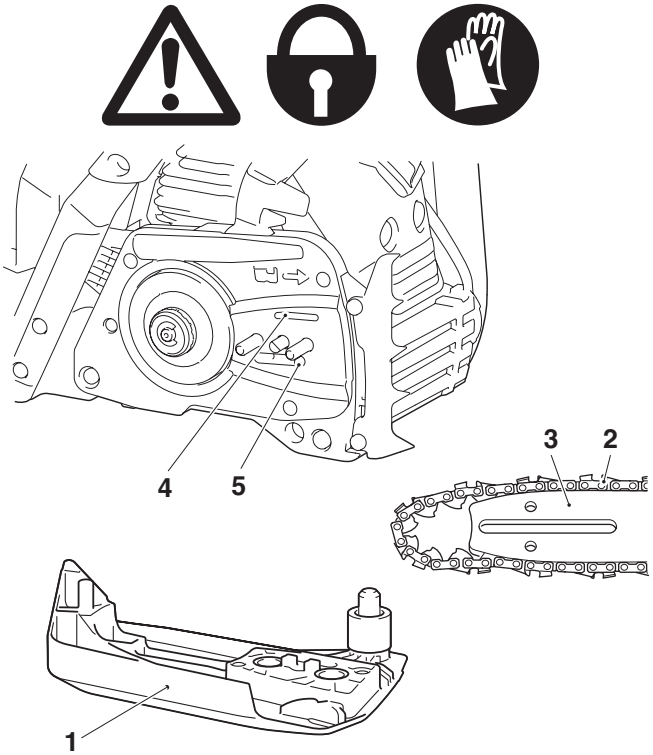

makita SERVICE

Pulizia del vano interno del pignone della catena

ATTENZIONE: per tutti i lavori da effettuare alla guida e alla catena della sega è assolutamente indispensabile spegnere il motore, estrarre la candela (vedere come sostituire la candela d'accensione) **e indossare i guanti protettivi!**

ATTENZIONE: la motosega può essere messa in funzione solo a montaggio completo e dopo essere stata sottoposta ad un controllo!

Asportare la protezione del pignone della catena (**1**) (si faccia riferimento al capitolo "MESSA IN ESERCIZIO") e pulire con un pennello il vano interno.

Togliere la catena della sega (**2**) e la guida della sega (**3**).

NOTA:

controllare che non rimangano eventuali residui nella scanalatura di alimentazione dell'olio (**4**) e sul tendicatena (**5**).

Per il montaggio di guida, catena della sega e protezione del pignone della catena, si prega di fare riferimento al capitolo "MESSA IN ESERCIZIO".

NOTA:

Il freno della catena è un dispositivo di sicurezza molto importante, che è soggetto ad usura, come ogni altro elemento costruttivo.

Una regolare verifica e assistenza è a vantaggio della Vostra sicurezza e deve essere effettuata da un'officina specializzata MAKITA.

Pulizia della guida della sega

ATTENZIONE: E' assolutamente necessario portare guanti protettivi.

Le superfici di corsa della guida della sega (**7**) devono essere regolarmente controllate per vedere se presentano danni e pulite con gli utensili adatti.

Controllare che i due fori di entrata dell'olio (**6**) e l'intera guida non presentino depositi di sporcizia!

Nuova catena della sega

ATTENZIONE: utilizzare per questa sega solo catene e guide omologate (vedere estratto dalla lista dei pezzi di ricambio)**!**

Quando si cambia il tipo di catena usata, il pignone della catena (11) deve essere adeguato al tipo di catena in uso. Eventualmente va quindi sostituito il pignone della catena.

Prima di inserire una nuova catena di sega bisogna controllare lo stato del pignone della catena.

Pignoni della catena con incavi dovuti all'usura (**8**) danneggerebbero la nuova catena di sega, quindi bisogna assolutamente sostituirli con pignoni nuovi.

Togliere lo schermo di coperchio del pignone della catena (vedere capitolo „MESSA IN FUNZIONE").

Togliere la catena della sega e la guida della sega.

Estrarre il disco di sicurezza (**9**).

ATTENZIONE: il disco di sicurezza salta via dalla scanalatura, pertanto, quando lo si toglie, premere in senso opposto con un pollice.

Togliere il disco a tazza (**10**).

Se il pignone della catena (**8**) risulta usurato, si deve sostituire il tamburo completo dell'accoppiamento (**11**) (per il numero di ordinazione si faccia riferimento all'estratto dei pezzi di ricambio).

Montare il nuovo pignone della catena, il disco a tazza e un nuovo disco di sicurezza (**9**) (per il numero di ordinazione si faccia riferimento a "Estratto dei pezzi di ricambio").

Per il montaggio della guida della sega, della catena della sega e del coperchio del pignone della catena vedere il capitolo „MESSA IN FUNZIONE".

AVVERTENZA: Non utilizzare catene nuove su un pignone usato. Sostituire il pignone della catena al massimo dopo la sostituzione di due catene usurate. Far scorrere per alcuni minuti la nuova catena a velocità dimezzata, per permettere all'olio della sega di distribuirsi omogeneamente.

Controllare di frequente il tensionamento della catena, poiché le nuove catene delle seghe tendono ad allungarsi (vedere "Controllo del tensionamento della catena")!

Sostituire anche il tamburo dell'accoppiamento al massimo dopo la sostituzione di due catene usurate.

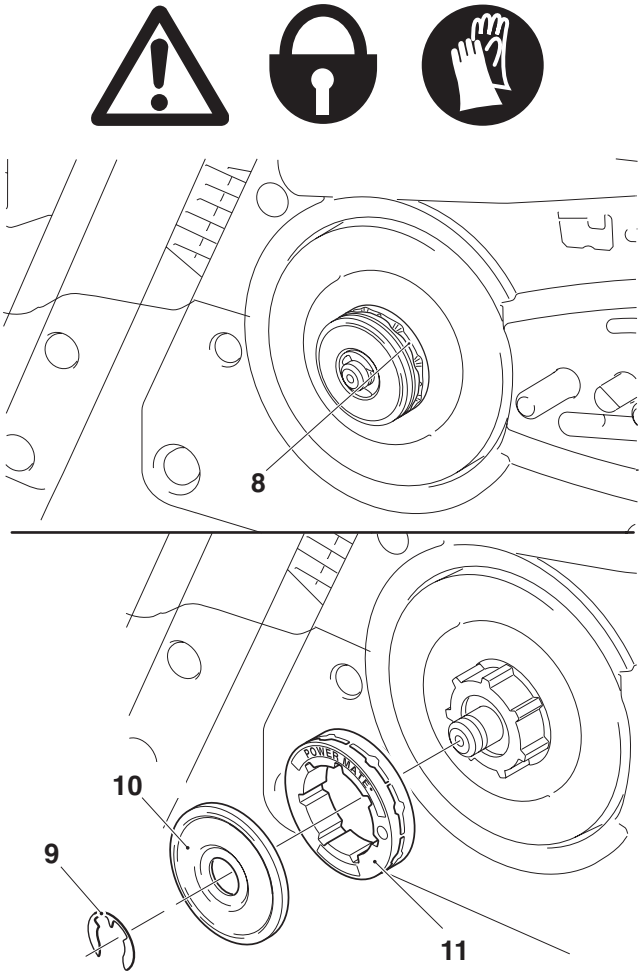

Pulizia del filtro dell'aria

ATTENZIONE: Quando si utilizza aria compressa per la pulizia, indossare sempre gli occhiali protettivi per prevenire lesioni agli occhi!

Non pulire il filtro dell'aria con carburante o altri fluidi infiammabili!

Allentare il fermo della calotta (**5**) con la chiave universale ed asportare la calotta di copertura (**2**).

Premere verso l'alto l'interruttore combinato (**3**) (posizione Starter) per evitare che eventuali particelle di sporcizia si infiltrino nel carburatore.

Ruotare il blocco del filtro dell'aria (**1**) in senso antiorario ed estrarre verso l'alto il filtro dell'aria (**4**).

AVVERTENZA: coprire l'orificio di aspirazione con uno straccio pulito per evitare che granelli di sporco cadano nel carburatore.

Pulizia del filtro. Picchiettare con attenzione oppure dirigere un getto di aria compressa dall'interno, con cautela. Non utilizzare spazzole, che al contrario farebbero penetrare maggiormente la sporcizia nel tessuto. Sciacquare il filtro, se molto sporco, in una soluzione tiepida con comune detersivo per stoviglie e sciacquarlo quindi dall'interno sotto un getto d'acqua. Il filtro va pulito solo quando si avverte un calo di prestazioni dell'attrezzo durante il lavoro. Se, dopo la pulizia, non si ottiene un miglioramento evidente delle prestazioni, il filtro deve essere sostituito.

Lasciar asciugare perfettamente il filtro dell'aria.

ATTENZIONE: non utilizzare fonti di calore per asciugarlo.

Prima di montare il filtro aria, controllare che non siano penetrate impurità nella farfalla. All'occorrenza rimuoverle con un pennello.

ATTENZIONE: Sostituire immediatamente filtri dell'aria danneggiati! Le parti lacerate di tessuto e i frammenti d'impurità possono distruggere il motore.

Inserire il filtro dell'aria (**4**), controllando che sia correttamente posizionato nell'alloggiamento previsto.

Serrare il blocco del filtro dell'aria (**1**) avvitandolo in senso orario.

Premere verso il basso l'interruttore combinato (**3**) e premere a fondo una sola volta la leva del gas (**6**) per disattivare la posizione di velocità dimezzata.

Inserire la calotta di copertura (**2**) e fissarla premendo i fermi della calotta (**5**).

Sostituzione della candela di accensione

ATTENZIONE: Non toccate mai la candela di accensione né il suo cappuccio a motore acceso (alta tensione).

Gli interventi di manutenzione vanno eseguiti sempre e solo a motore spento. Pericolo di scottature a motore caldo. Indossare i guanti protettivi!

Nel caso di danneggiamento del corpo isolante, di forte usura degli elettrodi o di elettrodi molto sporchi o venuti a contatto con olio, è necessario sostituire la candela di accensione.

Rimuovere la calotta (vedi capitolo “Pulizia del filtro dell´aria”).

Estrarre il cappuccio della candela d’accensione (**7**) dalla candela stessa. Smontare la candela con la chiave combinata fornita.

Distanza fra gli elettrodi

La distanza fra gli elettrodi deve essere di 0,5 mm.

ATTENZIONE: Quali candele d’accensione di sostituzione impiegate soltanto NGK BPMR 7A.

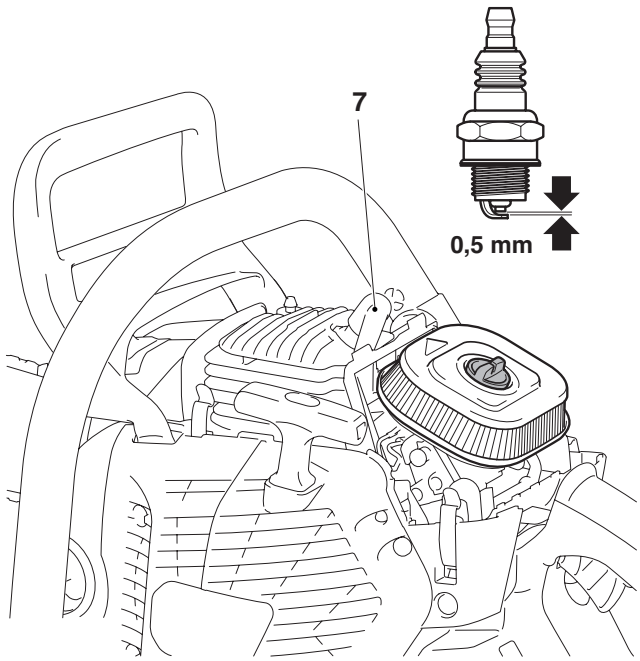

Controllo della scintilla di accensione

Inserire la chiave universale tra calotta e cilindro, come indicato in figura.

ATTENZIONE! Non inserire la chiave nel foro della candela, bensì creare solo il contatto con il cilindro (in caso contrario si potrebbero provocare dei danni al motore).

Utilizzando una pinza isolata premere la candela di accensione (**8**) svitata, con spinotto della candela inserito, contro la chiave universale (allontanandosi quindi dal foro della candela!).

Portare l’interruttore combinato (**9**) in posizione **ON**.

Tirare con forza la fune di avviamento.

Nel caso di una candela senza difetti di funzionamento deve risultare visibile una scintilla tra gli elettrodi.

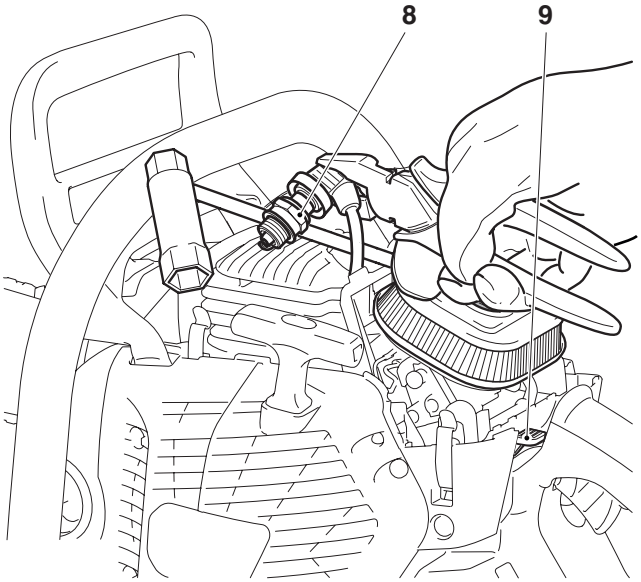

Controllo delle viti del silenziatore

Controllare la tenuta delle viti (**10**). Se risultano allentate, serrarle a mano (**Attenzione**: non serrare eccessivamente).

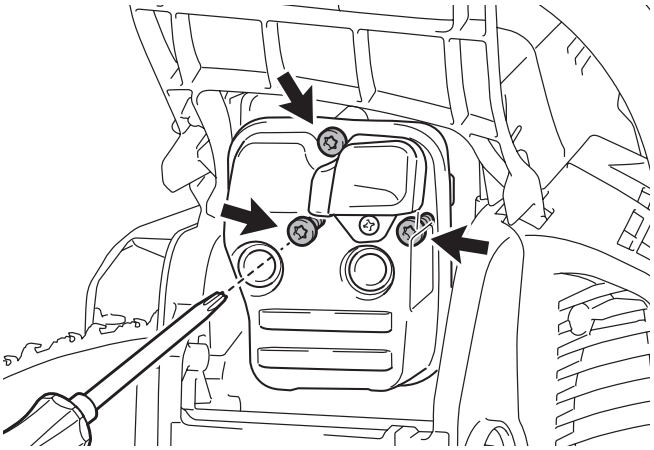

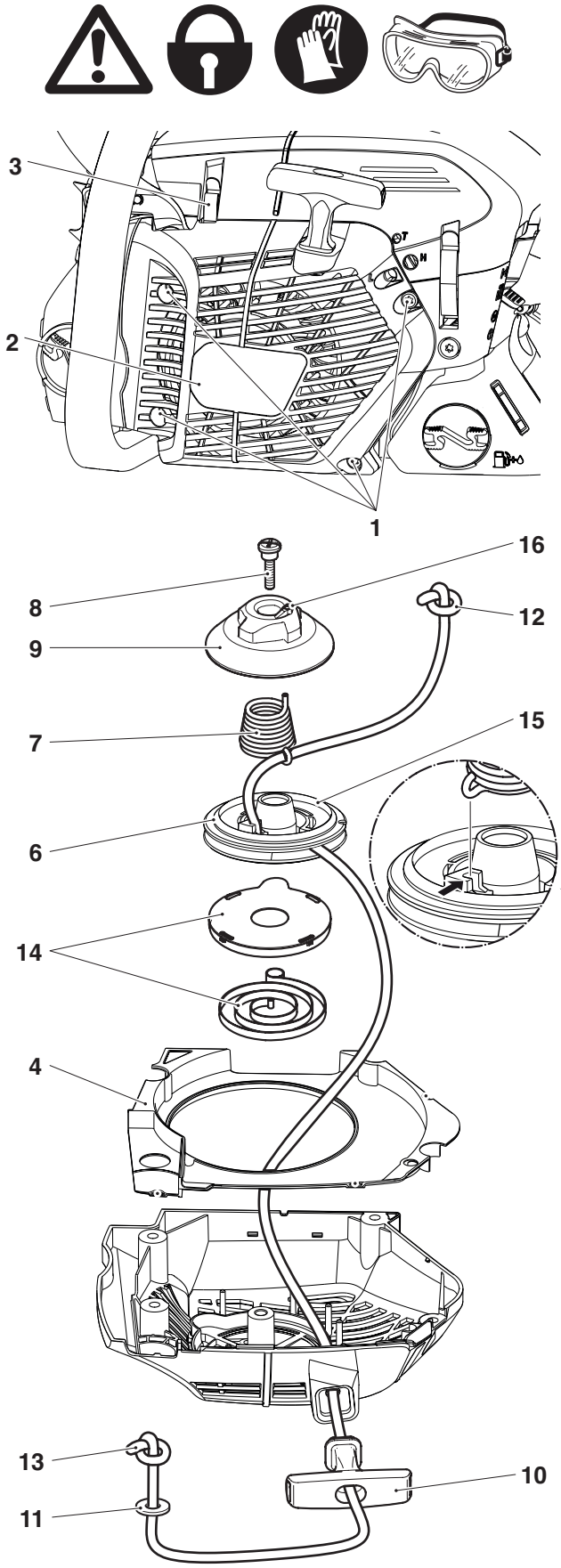

Sostituzione della fune di avviamento / Sostituzione della cassetta della molla di richiamo / Sostituire la molla di avvio

Sganciare il fermo della calotta (**3**) con la chiave universale.

Svitare le quattro viti (**1**).

Estrarre il corpo del ventilatore (**2**).

Estrarre dal corpo del ventilatore il dispositivo di conduzione dell'aria (**4**).

ATTENZIONE. Pericolo di ferimento! Togliere la vite (8) solo quando la molla di richiamo è scarica!

Se si sostituisce la fune di avviamento, anche se non rotta, occorre scaricare prima di tutto la molla di richiamo del tamburo della fune (**14**).

A tale scopo sfilare completamente dall'alloggiamento della ventola la fune dell'impugnatura di avviamento.

Tenere fermo con una mano il tamburo della fune e con l'altra infilare la fune nell'apertura (**15**).

Far girare con attenzione il tamburo della fune, fino a scaricare completamente la molla di richiamo.

Svitare la vite (**8**) e togliere **con precauzione** il dispositivo di trascinamento (**9**) con la molla (**7**) e il tamburo della fune (**6**).

Staccare dispositivo di trascinamento (**9**) e tamburo della fune (**6**).

Eliminare eventuali resti della fune e togliere la molla (**7**).

Inserire nuovamente la molla (**7**) nel tamburo della fune (nell'incavo, si faccia riferimento al punto indicato dalla freccia nella figura ingrandita).

Infilare la fune nuova (ø 3,5 mm, lunghezza 1030 mm), nel modo illustrato in figura, (senza dimenticare la rondella (**11**)) e fare un nodo a ciascuna estremità.

Infilare il nodo (**12**) nel tamburo della fune (**6**) e premerlo nell'apposito alloggiamento.

Infilare il nodo (**13**) nell'impugnatura di avviamento (**10**).

Portare il foro (**16**) sul dispositivo di trascinamento (**9**) oltre l'estremità della molla, premere verso il basso il dispositivo di trascinamento e ruotarlo leggermente in senso antiorario fino a che risulti perfettamente centrato sul tamburo della fune (**6**).

Posizionare il tamburo della fune, facendolo girare un po', finché la molla di richiamo non ingrana.

Inserire la vite (**8**) e serrarla.

Inserire la fune nella cavità (**15**) del tamburo e ruotare tre volte in senso orario il tamburo con la fune.

Tenendo fermo il tamburo della fune con la mano sinistra, togliere eventuali punti di torsione nella fune con la mano destra, tendere bene la fune e fissarla.

Rilasciare con attenzione il tamburo della fune. La fune verrà avvolta sul tamburo per effetto della forza della molla.

Ripetere una volta la procedura. L'impugnatura per l'avviamento dovrebbe trovarsi in posizione verticale rispetto al carter del ventilatore.

AVVERTENZA: quando la fune di avviamento è tirata completamente fuori bisogna far fare al tamburo di avvolgimento ancora almeno 1/4 di giro contro la forza elastica.

ATTENZIONE: c'è pericolo di ferirsi! Bloccare l'impugnatura di avviamento una volta tirata, poiché essa scatta indietro se inavvertitamente si lascia il tamburo di avvolgimento.

Sostituzione della cassetta della molla di richiamo

Smontare l'alloggiamento della ventola e il tamburo della fune (vedere pagina 26).

ATTENZIONE: pericolo di ferimento! La cassetta della molla di richiamo potrebbe saltare via! Indossare assolutamente occhiali e guanti protettivi!

Battere leggermente su una superficie in legno il corpo del ventilatore, con l'intera superficie di appoggio del lato cavo, **mantenendolo ora ben fermo**. Quindi sollevare **con precauzione e passo a passo** il corpo del ventilatore, in modo che la cassetta della molla di richiamo (**14**) fuoriuscita si possa allentare sotto controllo, nel caso in cui la molla di richiamo sia uscita dalla cassetta in materiale plastico.

Inserire con precauzione la cassetta della molla di richiamo e premerla verso il basso fino a che scatti in posizione.

Montare il tamburo della fune e tendere la molla (vedere pagina 26).

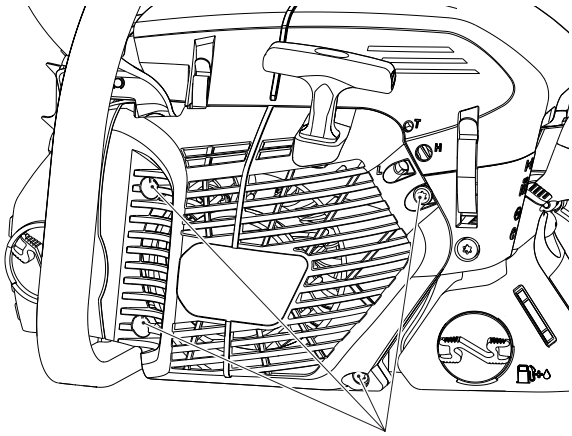

Sostituire la molla di avvio

NOTA: se la molla (**7**) del sistema di avvio rapido è rotta, si deve applicare maggior forza per l'avvio del motore e quindi quando si fa presa sull'impugnatura di avviamento si nota una resistenza decisamente maggiore. Se si nota tale modifica in fase di avviamento, controllare la molla (**6**) ed eventualmente sostituirla.

Montaggio della scatola del ventilatore

Inserire nel carter del ventilatore il componente di conduzione dell'aria (**4**) facendolo scattare sui cinque punti di fermo (**5**).

Regolare la posizione del corpo del ventilatore rispetto all'apparecchio, inserirlo sotto la barra di protezione delle mani, premere leggermente e contemporaneamente tirare la manopola di avviamento fino a che il dispositivo di avviamento faccia presa.

Serrare le viti (**1**).

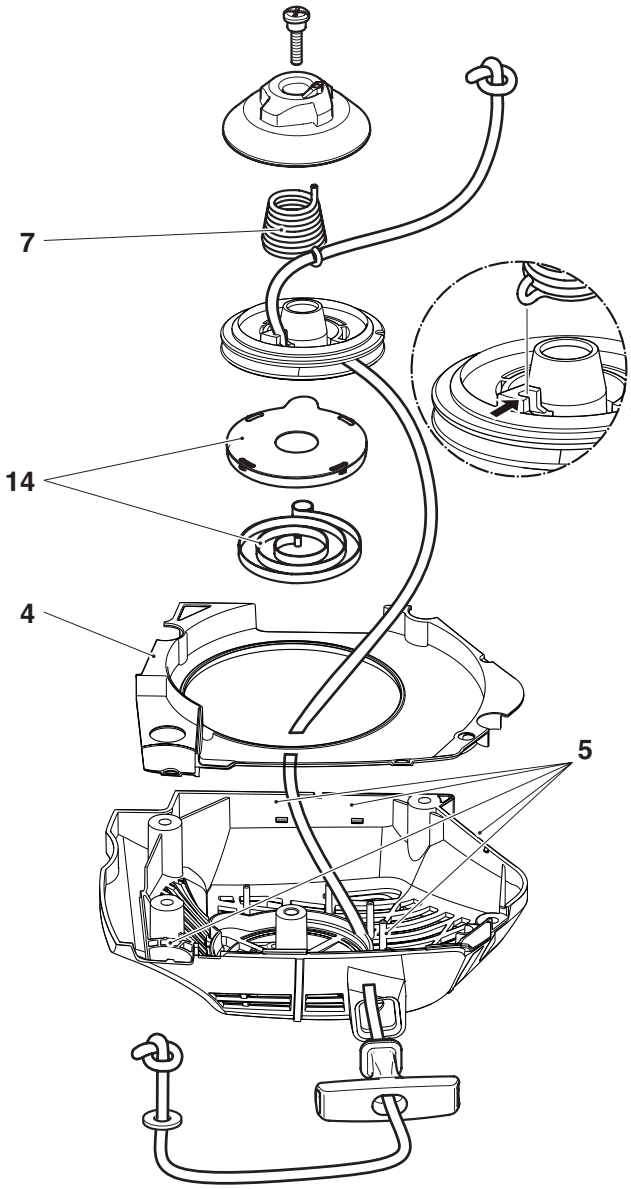

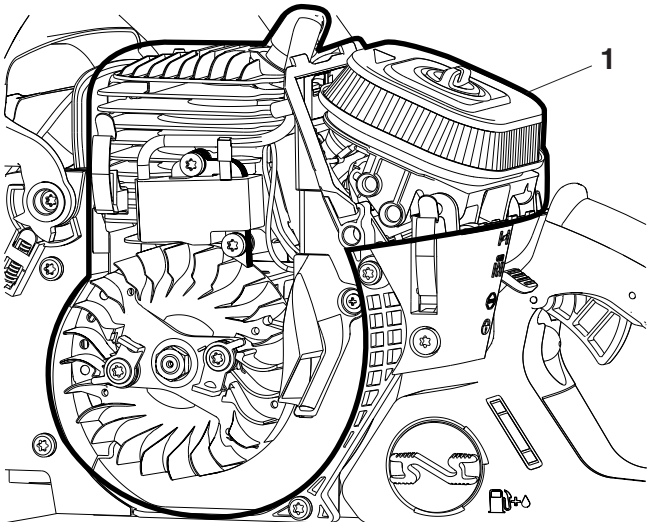

Pulizia del vano filtro/del vano ventilatore

Togliere la calotta di copertura.

Togliere il corpo del ventilatore.

ATTENZIONE: Quando si utilizza aria compressa per la pulizia, indossare sempre gli occhiali protettivi per prevenire lesioni agli occhi!

Tutta l'area (**1**), una volta esposta, può essere pulita con una spazzola e aria compressa.

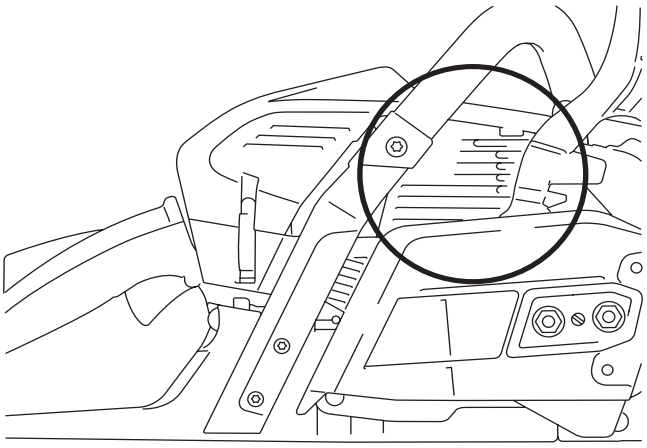

Pulizia delle nervature del cilindro

Per la pulizia delle nervature del cilindro si può utilizzare una spazzola per bottiglie.

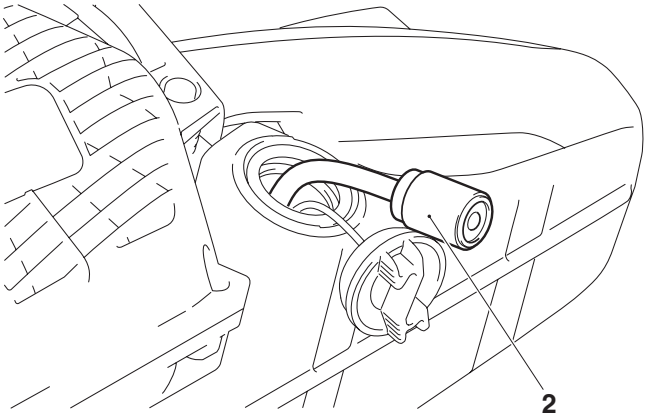

Sostituzione della succhieruola

Con l'uso il filtro (**2**) della succhieruola può sporcarsi. Onde garantire un afflusso ineccepibile di carburante verso il carburatore, è necessario cambiare succhieruola ogni tre mesi.

Estrarre la testina di aspirazione attraverso l'apertura del serbatoio, utilizzando un gancio in fil di ferro o una pinza appuntita.

Osservazioni su manutenzione e cura periodiche

Onde garantire maggiore longevità nonché prevenire danni ed assicurare il pieno funzionamento dei dispositivi di sicurezza si deve provvedere ad eseguire regolarmente i lavori di manutenzione qui sotto prescritti. Il diritto di garanzia viene riconosciuto soltanto se tali lavori di manutenzione saranno stati eseguiti ad intervalli regolari e nel modo prescritto. L'inosservanza di quanto prescritto può essere causa di incidenti!

Chi usa la motosega può eseguire soltanto i lavori di manutenzione e di cura descritti nelle presenti istruzioni d'impiego. Ulteriori interventi possono venir attuati soltanto da un'officina specializzata della MAKITA.

			Pagina
In generale	Motosega globale	Pulire regolarmente all'esterno e controllare se ci sono danneggiamenti. In caso di danneggiamenti far riparare subito da un esperto.	
	Catena della sega	Affilare regolarmente, sostituire tempestivamente	20-21
	Freno della catena	Farlo controllare regolarmente in officina	
	Guida della sega	Girare in modo da consumare uniformemente le superfici di scorrimento sottoposte a carico. Sostituire tempestivamente.	13, 22
	Fune di avviamento	Controllare se ci sono danneggiamenti. Se danneggiata, sostituire.	26-27
Prima di ogni messa i	Catena della sega	Controllare se presenta danni, verificare l'affilatura e la tensione della catena	20-21 13
	Guida della sega	Controllare se ci sono danneggiamenti	
	Lubrificazione d. catena	Controllare il funzionamento	16
	Freno della catena	Controllare il funzionamento	13
	Interruttore combinato, pulsante di arresto d'emergenza, leva dell'acceleratore	Controllare il funzionamento	17
	Tappo del serbatoio di carburante e tappo del serbatoio d'olio	Controllare la tenuta	
Ogni giorno	Filtro dell'aria	Pulire in caso di perdita di potenza	24
	Guida della sega	Controllare se ci sono danneggiamenti, pulire il foro di entrata dell'olio	22
	Alloggiamento della guida	Pulire, particolarmente la scanalatura per l'olio	16, 22
	No. di giri in corsa a vuoto	Controllare (la catena non deve venire trascinata)	19
Ogni settimana	Scatola del ventilatore	Pulire per garantire una perfetta adduzione d'aria fredda	10
	Vano filtro	Pulire per garantire una perfetta adduzione d'aria fredda	28
	Vano ventilatore	Pulire per garantire una perfetta adduzione d'aria fredda	28
	Nervature del cilindro	Pulire per garantire una perfetta adduzione d'aria fredda	28
	Candela di accensione	Controllare, eventualmente rinnovare	25
	Silenziatore	Verificare se vi sono residui di combustione, Controllare le viti	10, 25
	Prendicatena	Controllare	10
	Viti e madreviti	Controllarne la qualità e la stabilità	
Ogni 3 mesi	Succhieruola	Sostituire	28
	Serbatoio del combustibile, serbatoio dell'olio di catena	Pulire	
Ogni anno	Motosega globale	Far controllare da un'officina specializzata	
Messa a deposito	Motosega globale	Pulire regolarmente all'esterno e controllare se ci sono danneggiamenti. In caso di danneggiamenti far riparare subito da un esperto.	
	Catena e guida della sega	Smontare, pulire e lubrificare leggermente. Pulire la scanalatura di guida della guida della sega.	22
	Serbatoio del carburante serbatoio d'olio	Vuotare e pulire	
	Carburatore	Effettuare una corsa a vuoto	

Assistenza tecnica d’officina, parti di ricambio e garanzia

Manutenzione e riparazioni

La manutenzione e le riparazioni delle moderne motoseghe e dei loro gruppi costruttivi importanti dal punto di vista della sicurezza richiedono tecnici specialmente addestrati, che in un’officina specializzata hanno a disposizione attrezzi ed apparecchi di controllo particolari.

Tutte le operazioni non riportate nelle presenti istruzioni d’uso vanno eseguite esclusivamente da un’officina autorizzata MAKITA.

Il tecnico specializzato è stato addestrato in modo appropriato e dispone di esperienza ed attrezzatura necessarie per potervi offrire buone soluzioni a prezzi economici. Lo stesso tecnico potrà esservi anche di aiuto con buoni consigli. Troverete i negozi specializzati MAKITA su: www.makita-outdoor.com

Il diritto alla rivendicazione della garanzia decade in caso di tentativi di riparazione eseguiti da terzi o da persone non autorizzate.

Pezzi di ricambio

Il funzionamento continuativo affidabile e la sicurezza del vostro apparecchio dipendono anche dalla qualità dei pezzi di ricambio impiegati. Impiegate esclusivamente pezzi di ricambio originali MAKITA, contrassegnati dal marchio MAKITA.

Solo i pezzi di ricambio vengono prodotti dal fabbricante stesso dell’apparecchio e garantiscono la miglior possibile qualità di materiale, l’esattezza dimensionale ed il perfetto funzionamento e sicurezza.

Potrete rifornirvi di pezzi di ricambio ed accessori originali presso il vostro negoziante specializzato. Questi dispone pure delle necessarie liste dei pezzi di ricambio, dalle quali si ricavano i numeri dei pezzi di ricambio. Egli viene tenuto sempre al corrente dei miglioramenti e di tutte le novità nell’ambito dell’offerta di pezzi di ricambio.

Vi preghiamo di voler anche considerare che se non impiegate pezzi di ricambio originali della MAKITA, non avete più il diritto di usufruire delle prestazioni di garanzia della rete organizzativa MAKITA.

Garanzia

La MAKITA garantisce una qualità ineccepibile e si assume i costi per interventi di ripasso con sostituzione di pezzi difettosi nel caso di difetti di materiale o di produzione constatati entro il periodo di garanzia dalla data di acquisto. Vi preghiamo di tener conto del fatto che in alcuni paesi vigono speciali condizioni di garanzia. Per chiarimenti in merito rivolgetevi al vostro rivenditore. Nella sua qualità di rivenditore del prodotto egli si assume la garanzia per il prodotto stesso.

Vi preghiamo di voler comprendere che in seguito alle seguenti cause di danni non può venir assunta nessuna garanzia:

- Non vengono rispettate le istruzioni d’impiego.
- Vengono trascurati i necessari interventi di manutenzione e pulizia.
- Danni insorti in seguito ad una regolazione del carburatore non effettuata a regola d’arte.
- Logorio dovuto a normale usura.
- Chiaro caso di sovraccarico con permanente violazione del limite superiore di capacità di prestazione.
- Impiego di guide e catene di sega non approvate dal fabbricante.
- Impiego di lunghezze di guida e di catena di sega non approvate dal fabbricante.
- Uso di violenza, maneggiamento non a regola d’arte, uso improprio e accidente.
- Danni derivanti da surriscaldamento in seguito a deposito di sporco sulla scatola del ventilatore.
- Interventi di persone non appositamente addestrate o riparazioni non eseguite a regola d’arte.
- Impiego di pezzi di ricambio non appropriati o pezzi di ricambio non originali MAKITA, quando tali pezzi provocano danni.
- Impiego di combustibili impropri o deteriorati da giacenza prolungata.
- Danni che si ricollegano alle condizioni di impiego dal contratto di noleggio.
- Danni causati per mancato riavvitamento per tempo dei collegamenti a vite esterni.

Gli interventi di pulizia, cura e regolazioni non vengono considerati quali lavori da eseguire nell’ambito dei diritti di garanzia. Ogni intervento di garanzia deve venir fatto da un negoziante specializzato approvato dalla MAKITA.

Ricerca di disturbi

Disturbo	Sistema	Osservazione	Causa
La catena non si mette in moto	Freno della catena	Il motore gira	E' scattato il freno della catena
Il motore non si avvia o si avvia con difficoltà	Sistema di accensione	E' presente la scintilla di accensione Non c'è scintilla di	Difetto nell'alimentazione di carburante, nel sistema di compressione, difetto meccanico interruttore di STOP azionato, difetto o corto circuito accensione nel cablaggio, Spinotto della candela, candela di accensione guasta
	Approvvigionamento di carburante	Non manca carburante nel serbatoio	Interruttore combinato in posizione Starter, carburatore difettoso, succhieruola sporca, piega o interruzione nella conduttura del carburante
	Sistema di compressione	All'interno dell'apparecchio	Guarnizioni di cilindro difettosa, guarnizioni radiali per albero difettose, cilindro o segmenti di pistone danneggiati
		All'esterno dell'apparecchio	La candela di accensione non fa tenuta
	Difetto meccanico	L'avviatore non trascina	Molla rotta nell'avviatore, pezzi rotti all'interno del motore
Problemi di avviamento a caldo	Carburatore	Il serbatoio contiene carburante E' presente la scintilla di accensione	Carburante regolato in modo sbagliato
Il motore si avvia, però si spegne poi subito	Approvvigionamento di carburante	Il serbatoio contiene carburante	Regolazione sbagliata della corsa a vuoto, succhieruola o carburatore sporchi Difetto di sfiato del serbatoio, interruzione nella conduttura del carburante, cavo danneggiato, Interruttore combinato difettoso.
Prestazioni ridotte	Possono esserci contemporaneamente difetti in diversi sistemi	L'apparecchio funziona con corsa a vuoto	Se il filtro dell'aria risultano sporchi, impostazione sbagliata del carburatore, depositi in marmitta, depositi nel tubo di fuoriuscita del cilindro, dispositivo antiscintilla intasato.
Catena non lubrificata	Serbatoio d'olio, pompa d'olio	Manca olio di catena sulla catena della sega	Serbatoio d'olio vuoto Scanalatura per l'olio sporca E' stata spostata la vite di regolazione per la pompa dell'olio

Estratto dalla lista dei pezzi di ricambio

Impiegate esclusivamente pezzi di ricambio originali MAKITA. Per riparazioni e sostituzioni di pezzi rivolgetevi al negoziante specializzato MAKITA.

EA5600F

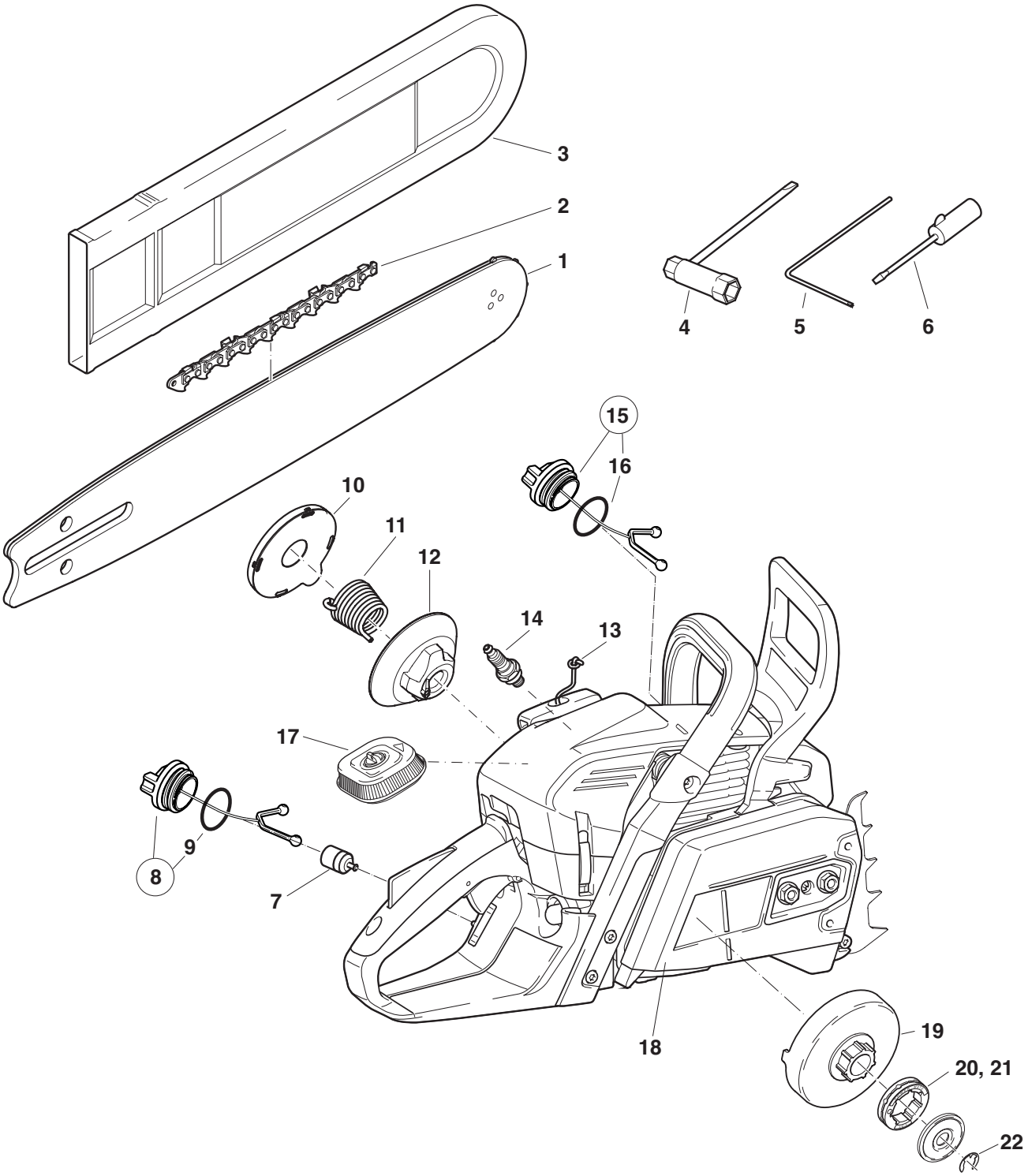

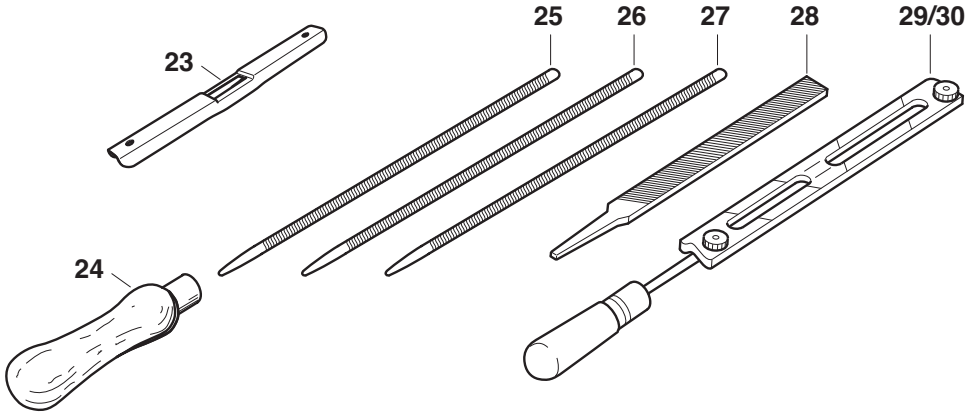

Estratto dalla lista dei pezzi di ricambio

Impiegate esclusivamente pezzi di ricambio originali MAKITA. Per riparazioni e sostituzioni di pezzi rivolgetevi al negoziante specializzato MAKITA.

EA5600F

makita®

Pos.	MAKITA-No.	Pezzi	Denominazione
1	445 038 631	1	Guida a stella .325“, 38 cm (15“)
	445 045 631	1	Guida a stella .325“, 45 cm (18“)
2	514 686 664	1	Catena di sega .325“ 38 cm
	514 686 672	1	Catena di sega .325“ 45 cm
1	445 038 651	1	Guida a stella 3/8“, 38 cm (15“)
	445 045 651	1	Guida a stella 3/8“, 45 cm (18“)
	445 050 651	1	Guida a stella 3/8“, 50 cm (20“)
2	528 099 656	1	Catena di sega 3/8“ 38 cm
	528 099 664	1	Catena di sega 3/8“ 45 cm
	528 099 672	1	Catena di sega 3/8“ 50 cm
3	952 010 640	1	Proteggi guida per 38 cm
	952 020 650	1	Proteggi guida per 45 cm
	952 020 650	1	Proteggi guida per 50 cm
4	941 719 133	1	Chiave comb. apert. SW 19/13
5	940 827 000	1	Chiave angolare
6	944 340 001	1	Cacciavite del carburatore
7	010 114 200	1	Succhieruola
8	181 114 202	1	Tappo del serbatoio di carburante cpl.
9	963 229 036	1	O-ring 29,3 x 3,6 mm
10	181 163 050	1	Cassetta completa della molla di richiamo
11	181 163 080	1	Molla
12	181 163 090	1	Dispositivo di trascinamento
13	131 164 020	1	Fune di avviamento 3,5x1030 mm
14	965 603 021	1	Cand. accens.
15	181 114 202	1	Tappo del serbatoio d’olio cpl.
16	963 229 036	1	O-ring 29,3 x 3,6 mm
17	131 173 010	1	Filtro dell’aria
18	131 213 620	1	Coperchio, pign. catena cpl.
19	181 223 062	1	Tamburo di ingranaggio
20	026 224 010	1	Pignone catena 3/8“, (per 093, 099), 7 denti
21	181 224 040	1	Pignone catena .325“, (per 086, 484, 686) , 7 denti
22	927 408 000	1	Disco di sicurezza

Accessori (non compresi nell’insieme di fornitura)

23	953 100 090	1	Calibro di catena
24	953 004 010	1	Manico di lima
25	953 003 100	1	Lima tonda ø 4,5 mm
26	953 003 070	1	Lima tonda ø 4,8 mm
27	953 003 040	1	Lima tonda ø 5,5 mm
28	953 003 060	1	Lima piatta
29	953 009 000	1	Supporto di lima 3/8“
30	953 030 030	1	Supporto di lima .325“
-	949 000 036	1	Canistro combinato (per 5l carburante, 3l olio per la catena della sega)

Dichiarazione di conformità CE

Solo per i paesi europei

La dichiarazione di conformità CE è inclusa nell'Allegato A al presente manuale di istruzioni.

Troverete i negozi specializzati su:
www.makita-outdoor.com

Makita Europe N.V.
Jan-Baptist Vinkstraat 2,
3070 Kortenberg, Belgium
and
Makita Corporation
Anjo, Aichi, Japan

Variazioni di costruzione senza preavviso

Form: 995 708 290 (2018-07 IT)